T.I.P. Pumpen

T.I.P.

TECHNIK + KOMPETENZ

PMA 5000 UV-L
PMA 10000 UV-L
PMA 15000 UV-L

D Gebrauchsanweisung
Teichdruckfilter

GB Operating Instructions
Pond pressure filter

F Mode d'emploi
Filtre à pression pour étang

I Istruzioni per l'uso
Filtro a pressione per stagni

E Instrucciones para el manejo
Bomba de presión para estanques

NL Handleiding
Vijverdrukfilter

GR Οδηγίες Χρήσης
Φιλτράρισμα λιμνών με

H Használati utasítás
Tavi nyomásszűrő

PL Instrukcja użytkowania
Filtr ciśnieniowy do stawów

CZ Uživatelský návod
Tlakový filtr pro jezírka

TR Kullanım Talimatı
UV-C lambalı ve pompalı basınçlı havuz filtresi

BG Упътване за употреба
Филтър под налягане

RO Instructiuni de utilizare
Filtru de presiune pentru lac cu reflector UV-C şi pompă

HR Upute za uporabu
Tlačni filtar za jezerce sa UV-C emiterom i crpkom

SK Návod na použitie
Tlakový filter pre jazierka s UV-C žiaričom a čerpadlom

SLO Navodila za uporabo
Tlačni filter za vrtno jezerce

RUS Инструкция по эксплуатации
Прудовый напорный фильтр

UA ІНСТРУКЦІЯ З ЕКСПЛУАТАЦІЇ
Ставок напірний фільтр

(D) **EG-Konformitätserklärung**
Wir, die Firma T.I.P. Technische Industrie Produkte GmbH, Siemensstr. 17, D-74915 Waibstadt, erklären unter alleiniger Verantwortung, dass die unten genannten Produkte die grundlegenden Anforderungen der nachfolgend aufgeführten EU-Richtlinien - und aller nachfolgenden Änderungen - erfüllen: 2006/95/EC, 2004/108/EC .

(GB) **EC declaration of conformity**
We, T.I.P. Technische Industrie Produkte GmbH, Siemensstr. 17, D-74915 Waibstadt, declare in our sole responsibility that the products identified below comply with the basic requirements imposed by the EU directives specified below including all subsequent amendments:
2006/95/EC, 2004/108/EC .

(F) **Déclaration de conformité**
Par la présente nous, l'entreprise T.I.P. Technische Industrie Produkte GmbH, Siemensstr. 17, D-74915 Waibstadt, nous déclarons comme seul et unique responsable que les produits énoncés ci-dessous répondent aux exigences fondamentales des directives européennes ci-présente - et à toutes les modifi-cations suivantes: 2006/95/EC, 2004/108/EC .

(I) **Dichiarazione di conformità CE**
La ditta T.I.P. GmbH Technische Industrie Produkte sita in Siemenstr. 17, D-74915 a Waibstadt, dichiara sotto la propria responsabilità, che i prodotti sotto indicati sono costruiti in conformità con le direttive EU in vigore e loro successive modifiche: 2006/95/EC, 2004/108/EC .

(E) **Declaración CE de conformidad**
La empresa T.I.P. Technische Industrie Produkte GmbH, Siemenstr. 17, D-74915 Waibstadt, declara bajo su propia res-ponsabilidad que los productos mencionados abajo cumplen los requisitos de las sigiuentes directivas de la CE y modifica-ciones sucesivas: 2006/95/EC, 2004/108/EC .

(NL) **EG-verklaring van overeenstemming**
Wij, de firma T.I.P. Technische Industrie Produkte GmbH, Siemensstr. 17, D-74915 Waibstadt, verklaren op eigen verantwoordelijkheid dat de hieronder genoemde producten aan de fundamentele eisen van de hieronder vermelde EU-richtlijnen - en alle navolgende wijzigingen - voldoen:
2006/95/EC, 2004/108/EC .

(GR) **Δήλωση εναρμόνισης Ε.Ε.**
Εμείς, η εταιρία T.I.P. Technische Industrie Produkte GmbH (Τεχνικά Βιομηχανικά Προϊόντα Ε.Π.Ε.), οδός Siemensstrasse 17, D-74915 Waibstadt, δηλώνουμε με αποκλειστική ευθύνη ότι, τα παρακάτω αναγραφόμενα προϊόντα ανταποκρίνονται στις βασικές απαιτήσεις των ακολούθως αναφερόμενων οδηγιών της Ε.Ε. - και όλων των ακόλουθων τροποποιήσεων:
2006/95/EC, 2004/108/EC .

(H) **EU-Megfelelési nyilatkozat**
A T.I.P. Technische Industrie Produkte GmbH, saját felelelősségére kijelenti, hogy az alább megjelölt termékek az alpvető biztonsági követelményeknek és az itt felsorolt EU-irányelveknek - és azok későbbi változatainak - megfelelnek:
2006/95/EC, 2004/108/EC .

(PL) **Deklaracja zgodności WE**
My, firma T.I.P. Technische Industrie Produkte GmbH, Siemensstr. 17, D-74915 Waibstadt, oświadczamy niniejszym na wyłączną odpowiedzialność, że niżej wymienione produkty spełniają podstawowe wymagania opisanych poniżej dyrektyw UE - oraz wszystkich ich zmian: 2006/95/EC, 2004/108/EC .

(CZ) **Prohlášení o shodě v rámci ES**
My, společnost T.I.P. Technische Industrie Produkte GmbH, Siemensstr. 17, D-74915 Waibstadt, prohlašujeme na vlastní odpovědnost, že níže uvedené výrobky splňují základní požadavky níže uvedených směrnic EU a všech následujících změn: 2006/95/EC, 2004/108/EC .

(TR) **AB Konformite Beyanı**
Biz, T.I.P. Technische Industrie Produkte GmbH firması, Siemensstr. 17, D-74915 Waibstadt, münhasıran sorumlu olmak üzere, aşağıda belirtilen ürünlerin yine aşağıdaki AB Yönergelerinin - ve takip eden bütün değişikliklerin - öngördüğü temel şartlara uygun olduğunu beyan ederiz:
2006/95/EC, 2004/108/EC .

(BG) **Декларация за съответствие (ЕО)**
Ние, фирма "Т.П.П. Технически промишлени продукти" ГмбХ (T.I.P. Technische Industrie Produkte GmbH), D-74915 Вайбщадт, Сименсщрасе 17, декларираме на собствена отговорност, че посочените по-долу продукти изпълняват основните изисквания на следните Директиви на ЕС - и на всички следващи промени: 2006/95/EC, 2004/108/EC .

(RO) **Declarație de conformitate CE**
Noi, societatea T.I.P. Technische Industrie Produkte GmbH, Siemensstr. 17, D-74915 Waibstadt, declarăm pe răspunderea proprie că produsele enumerate mai jos corespund exigențelor esențiale ale următoarelor directive CE şi toate schimbăriilor care urmează: 2006/95/EC, 2004/108/EC .

(HR) **EU- izjava o sukladnosti**
Mi, firma T.I.P. Technische Industrie Produkte GmbH, Siemensstr. 17, D-74915 Waibstadt, izjavljujemo pod vlastitom odgovornosti, da niže naznačeni proizvodi ispunjavaju u daljnjem naznačene EU smjernice - i sve slijedeće izmjene:
2006/95/EC, 2004/108/EC .

(SK) **Vyhlásenie o zhode v rámci ES**
My, spoločnosť T.I.P. Technische Industrie Produkte GmbH, Siemensstr. 17, D-74915 Waibstadt, vyhlasujeme na vlastnú zodpovednosť, že nižšie uvedené výrobky spĺňajú základné požiadavky nižšie uvedených smerníc EÚ a všetkých nasledujúcich zmien: 2006/95/EC, 2004/108/EC .

(SLO) **ES-Izjava o skladnosti**
Mi, podjetje T.I.P. Technische Industrie Produkte GmbH, Siemensstr. 17, D-74915 Waibstadt, izjavljamo na lastno odgovornost, da spodaj navedeni izdelki izpolnjujejo osnovne zahteve naknadno uvedenih direktiv EU in vseh dodatnih sprememb: 2006/95/EC, 2004/108/EC .

(RUS) **Заявление о соответствии ЕС**
Мы, компания «Т.И.П. Технише Индустри Продукте ГмбХ» («T.I.P. Technische Industrie Produkte GmbH»), Сименсштр. 17, D-74915 Вайбштадт, заявляем под единоличную ответственность, что указанные ниже продукты соответствуют основным требованиям приведенных ниже директив ЕС (и всех последующих изменений к ним):
2006/95/EC, 2004/108/EC .

(UA) **Заява про відповідність ЄС**
Ми, компанія «Т.І.П. Техніше Індустрі Продукте ГмбХ» («T.I.P. Technische Industrie Produkte GmbH»), Сіменсштр. 17, D-74915 Вайбштадт, заявляємо під одноособову відповідальність, що зазначені нижче продукти відповідають головним вимогам наведених нижче директив ЄС (та усіх подальших змін до них): 2006/95/EC, 2004/108/EC .

Art.:

PMA 5000
PMA 10000
PMA 15000

applied standards/ angewendete Normen:
EN 60335-1:2002 + A11:2004 + A1:2004 + A12:2006 + A2:2006 + A13:2008
EN 60335-2-41:2003 + A1:2004 + A2:2010 / 60335-2-55:2003 + A1:2008
EN 61558-2-6:2009 / EN 61558-1:2005 + A1:2009
EN 62233:2008 / EN 61000-3-2:2006 + A1:2009 + A2:2009 / EN 61000-3-3:2008
EN 55014-1:2006+A1:2009 / EN 55014-2:1997 + A1:2001 +A2:2008

T.I.P. Technische Industrie Produkte GmbH
Siemensstraße 17
D-74915 Waibstadt

Telefon: + 49 (0) 7263 / 91 25 0
Telefax + 49 (0) 7263 / 91 25 25
E-Mail: info@tip-pumpen.de

CE 11

Waibstadt, 09.05.2011
T.I.P. Technische Industrie Produkte GmbH

Peter Haaß
- Leiter Produktmanagement -

D

Vor Inbetriebnahme bitte unbedingt die Gebrauchsanweisung lesen!

Inhaltsverzeichnis

1. Technische Daten 1
2. Wichtige Sicherheitshinweise 1
3. Garantie 3
4. Bestellung von Ersatzteilen 3
5. Service 3

Anhang: ..... Abbildungen

1. Technische Daten

Modell	**PMA 5000**	**PMA 10000**	**PMA 15000**
Betriebsspannung / Frequenz Pumpe	230 V / 50 Hz	230 V / 50 Hz	230 V / 50 Hz
Leistungsaufnahme / Typ Pumpe	45 W / PF 2300	54 W / PF 2700	54 W / PF 3200
Schutzart Pumpe	IP X8	IP X8	IP X8
Max. Förderleistung (Q_{max})	2.300 l/h	2.700 l/h	3.200 l/h
Max. Förderhöhe (H_{max})	1,9 m	2,3 m	2,9 m
Max. Eintauchtiefe ▽	2 m	2 m	2 m
Anschlusskabel Pumpe	10 m H05RN-F	10 m H05RN-F	10 m H05RN-F
Leistungsaufnahme der UV-C-Lampe	8 W	10 W	12 W
Lebensdauer der UV-C-Lampe	4.000 Stunden	4.000 Stunden	4.000 Stunden
Schutzart / Schutzklasse UV-C-Lampe	IP X4 / ⧈	IP X4 / ⧈	IP X4 / ⧈
Länge Anschlusskabel UV-C-Strahler	5 m	5 m	5 m
Sicherheitstransformator Typ	PK-IP-1215, oder AEO-1512	PK-IP-1215, oder AEO-1512	PK-IP-1215, oder AEO-1512
Spannung / Frequenz primär (Input)	230 V / 50 Hz	230 V / 50 Hz	230 V / 50 Hz
Spannung / Frequenz / Leistung sekundär (Output)	12 V / 50 Hz / 15 VA	12 V / 50 Hz / 15 VA	12 V / 50 Hz / 15 VA
Schutzart Transformator	IP 64	IP 64	IP 64
Gewicht (netto)	6,0 kg	6,8 kg	7,8 kg
Höchsttemperatur der gepumpten Flüssigkeit (T_{max})	35°C	35°C	35°C
Für Teiche bis	5.000 l	10.000 l	15.000 l
Filterabmessungen (B x T x H)	33 x 33 x 42 cm	33 x 33 x 55 cm	33 x 33 x 55 cm
Filtereingang	Ø 20 mm	Ø 25 mm	Ø 25 mm
Filterausgang	Ø 20 mm	Ø 25 mm	Ø 25 mm
Artikelnummer	30475	30476	30477

2. Wichtige Sicherheitshinweise

Das vorliegende Gerät ist ein Filter, der mittels der integrierten UV-C-Lampe als Sterilisator in Süßwasser-Zierteichen im Freien dient. Dieses Gerät darf nur für den Zweck benutzt, werden, für den es hergestellt wurde. Im Falle eines anderen Einsatzzwecks ist die Herstellergarantie ungültig.

2.1. Allgemeine Sicherheitshinweise

Lesen Sie diese Gebrauchsanweisung bitte sorgfältig durch und machen sich mit den Bedienelementen und dem ordnungsgemäßen Gebrauch dieses Produktes vertraut. Wir haften nicht für Schäden, die in Folge einer Missachtung von Anweisungen und Vorschriften dieser Gebrauchsanweisung verursacht werden. Schäden in Folge einer Missachtung von Anweisungen und Vorschriften dieser Gebrauchsanweisung fallen nicht unter Garantieleistungen. Bewahren Sie diese Gebrauchsanweisung gut auf und legen sie bei der Weitergabe des Gerätes bei.
Kinder und mit dem Inhalt dieser Gebrauchsanweisung nicht vertraute Personen dürfen dieses Gerät nicht benutzen. Kinder sollten beaufsichtigt werden, um sicherzustellen, dass sie nicht mit dem Gerät spielen. In verschiedenen Ländern gültige Vorschriften begrenzen möglicherweise das Alter des Benutzers und sind unbedingt zu beachten.
Personen mit eingeschränkten physischen, sensorischen oder geistigen Fähigkeiten und Personen mit mangelnder Erfahrung und/oder Wissen dürfen das Gerät nicht benutzen, es sei denn sie werden durch eine für

D

ihre Sicherheit zuständige Person beaufsichtigt oder erhalten von der dafür zuständigen Person Anweisungen, wie das Gerät zu benutzen ist.

Bitte beachten Sie neben den grundlegenden Sicherheitsbestimmungen zur Vermeidung von Unfällen die folgenden Hinweise:

1) **ACHTUNG**: Trennen Sie vor der Durchführung von jeglichen Installations- oder Wartungsarbeiten in das Becken eingetauchte Elektrogeräte von der Stromquelle indem Sie den Stecker aus der Steckdose ziehen.
Das Gerät darf nicht betrieben werden, wenn sich Personen im Wasser befinden.
Schalten Sie die Hauptsicherung des Hausstromnetzes aus vor dem Herausziehen des Netzkabels, falls der Verbindungsstecker oder die Netzsteckdose nass sein sollten. Das Gerät niemals an der Netzanschlussleitung transportieren und/oder aufhängen.
2) Stellen Sie sicher, dass die auf dem Typenschild des Gerätes angegebene Spannung mit der Netzspannung übereinstimmt.
3) Stellen Sie vor dem Anschließen des Gerätes an das Stromnetz sicher, dass das Netzkabel und das Gerät in keiner Weise beschädigt sind.
4) Das Netzkabel kann weder repariert, noch ausgewechselt werden. Ersetzen Sie das ganze Gerät, falls es beschädigt ist.
5) Das Netzkabel des Gerätes muss eine nach unten weisende Schleife bilden (DRIP LOOP, Seite 3, Abbildungen 2 bis 3), um zu vermeiden, dass Wasser an ihm entlang in die Steckdose laufen kann.
6) Dem Gerät muss ein entsprechender Fehlerstrom-Schutzschalter (FI-Schalter) mit einem Bemessungsfehlerstrom von max. 30 mA vorgeschaltet werden.
7) Vergraben Sie das Netzkabel nicht im Boden, sondern befolgen Sie die Installationsanweisungen entsprechend den geltenden lokalen Bestimmungen und konsultieren Sie einen qualifizierten Elektrofachmann.
8) Vermeiden Sie es, das Gerät während der Installation am Netzkabel zu heben.
9) Stellen Sie vor der Inbetriebnahme des Gerätes sicher, dass die Installation ordnungsgemäß ausgeführt worden ist.
10) Den Filter mindestens in 2 Meter Abstand vom Rand des Teichs anbringen; sicher stellen, dass er so angebracht ist, dass er auch zufällig nicht ins Wasser fallen kann und dass der Installationsbereich des Filters nicht überschwemmt werden kann.
11) Benutzen oder lagern Sie das Gerät nicht in Bereichen mit Frostgefahr. Im Winter sollte das Gerät ausgebaut, entleert und frostsicher gelagert werden.
12) Das Gerät darf nicht trocken (ohne Wasserdurchfluss) laufen.
13) Vermeiden Sie den Einsatz der Geräte mit ätzenden und korrosiven Flüssigkeiten.
14) Die max. Temperatur der gepumpten Flüssigkeit darf 35 °C nicht überschreiten.

2.2. PUMPE

15) Die Pumpe muss an eine geerdete Steckdose angeschlossen werden.
16) Die Pumpe kann mit einer Tiefe von bis zu max. 2 m in das Wasser eingetaucht werden, wie mit dem Symbol ∇ angezeigt.

2.3. UV-C-FILTER

17) ACHTUNG Der UV-C-Filter darf nur zusammen mit den im Lieferumfang enthaltenen Sicherheitstransformatoren NEWA PK-IP-1215 oder Prasa AEO-1512 mit den in den techn. Daten genannten Spezifikationen verwendet werden. Bei Defekt ist der Transformator durch ein Originalersatzteil komplett zu ersetzen.

18) ACHTUNG: Dieses Gerät gibt UV-C-Strahlung ab, die die Augen und die Haut schädigen kann. Benutzen Sie die Lampe nicht außerhalb des Gerätes.
19) ACHTUNG: SCHAUEN SIE NIE IN DIE LAMPEN, WENN SIE EINGESCHALTET SIND.

20) ACHTUNG: Dieses Gerät besteht teilweise aus Glas! Mit Vorsicht handhaben!
21) Die max. Temperatur der gepumpten Flüssigkeit darf 35 °C nicht überschreiten
22) Schließen Sie den Filter nie an das öffentlichen Wasserleitungsnetz an.
23) Der UV-Filter ist nicht für das Eintauchen ins Wasser bestimmt. Falls das Gerät versehentlich ins Wasser fallen sollte, versuchen Sie in keinem Fall, es zu bergen, bevor Sie den Netzstecker aus der Netzsteckdose gezogen haben. Ziehen Sie den Netzstecker auch heraus, falls Sie feststellen, dass das Äußere des Gerätes nass ist.
• Zur Erzielung einer optimalen Wirkung des Filters empfehlen wir, die Lampe ca. alle 4.000 Betriebsstunden zu ersetzen (1 Saison).
Entsprechende Ersatzröhren erhalten sie bei der unten angegebenen Serviceadresse.
• ACHTUNG: Für den Zugang zu der Vorrichtung, die UV-C-Strahlen abgibt, muss die Schraube (oder die Schrauben) mit einem geeigneten Schraubenzieher entfernt werden, wie auf den Abbildungen 2 (Seite 8) angegeben. Ersetzen Sie die UV-Röhre, wie in den Abbildungen 3 bis 6 auf Seite 8 dargestellt. Aus Gründen der Sicherheit ist es sehr wichtig, dass Sie anschließend die Dichtung sorgfältig wieder einsetzen und die Schraube (oder die Schrauben) wieder anziehen.

3. Garantie

Innerhalb der Garantiezeit werden alle Mängel, die auf Material- oder Herstellungsfehler zurückzuführen sind, kostenlos beseitigt. Reklamationen sind unmittelbar nach Feststellung zu melden. Der Garantieanspruch erlischt bei Eingriffen durch den Käufer oder durch Dritte. Schäden, die durch unsachgemäße Behandlung oder Bedienung, durch falsches Aufstellen oder Aufbewahren, durch unsachgemäßen Anschluss oder Installation sowie durch höhere Gewalt oder sonstige äußere Einflüsse entstehen, fallen nicht unter die Garantieleistungen. Verschleißteile wie Gleitringdichtungen, Membrane und Druckschalter sind von der Gewährleistung ausgenommen. Sämtliche Teile werden mit größter Sorgfalt und unter Verwendung hochwertiger Materialien hergestellt und sind für lange Lebensdauer konzipiert. Der Verschleiß ist jedoch abhängig von der Nutzungsart, der Nutzungsintensität und den Wartungsintervallen. Die Befolgung der Installations- und Wartungshinweise in dieser Gebrauchsanweisung trägt daher entscheidend zu einer hohen Lebensdauer der Verschleißteile bei. Wir behalten uns vor, bei Reklamationen die defekten Teile auszubessern oder zu ersetzen oder das Gerät auszutauschen. Ausgetauschte Teile gehen in unser Eigentum über.
Schadenersatzansprüche sind ausgeschlossen, soweit sie nicht auf Vorsatz oder grober Fahrlässigkeit des Herstellers beruhen.
Weitergehende Ansprüche bestehen auf Grund der Garantie nicht. Der Garantieanspruch ist vom Käufer durch Vorlage der Kaufquittung nachzuweisen. Diese Garantiezusage ist in dem Land gültig, in welchem das Gerät gekauft wurde.
Besondere Hinweise:
1. Sollte Ihr Gerät nicht mehr richtig funktionieren, überprüfen Sie bitte zunächst, ob ein Bedienungsfehler oder eine Ursache vorliegt, die nicht auf einen Defekt des Gerätes zurückzuführen ist.
2. Falls Sie Ihr defektes Gerät zur Reparatur bringen oder einsenden, fügen Sie bitte auf jeden Fall folgende Unterlagen bei:
- Kaufquittung.
- Beschreibung des aufgetretenen Defekts (eine möglichst genaue Beschreibung erleichtert eine zügige Reparatur).
3. Bevor Sie Ihr defektes Gerät zur Reparatur bringen oder einsenden, entfernen Sie bitte alle hinzugefügten Anbauteile, die nicht dem Originalzustand des Gerätes entsprechen. Sollten bei der Rückgabe des Gerätes solche Anbauteile fehlen, übernehmen wir dafür keine Haftung.

4. Bestellung von Ersatzteilen

Die schnellste, einfachste und preiswerteste Möglichkeit, Ersatzteile zu bestellen, erfolgt über das Internet. Unsere Webseite www.tip-pumpen.de verfügt über einen komfortablen Ersatzteile-Shop, welcher mit wenigen Klicks eine Bestellung ermöglicht. Darüber hinaus veröffentlichen wir dort umfassende Informationen und wertvolle Tipps zu unseren Produkten und Zubehör, stellen neue Geräte vor und präsentieren aktuelle Trends und Innovationen im Bereich Pumpentechnik.

5. Service

Bei Garantieanspruch oder Störungen wenden Sie sich bitte an:

T.I.P. Technische Industrie Produkte GmbH
Reparaturservice und Ersatzteilversand
Siemensstraße 17
D-74915 Waibstadt

Tel.: + 49 (0) 7263 / 9125 0
Fax: + 49 (0) 7263 / 9125 25

E-Mail: service@tip-pumpen.de

In Österreich wenden Sie sich bitte direkt an Ihre Verkaufsstelle oder an:

POSPISCHIL TOOLS GmbH
Lützowgasse 12-14
A-1140 Wien

Tel.: + 43 / 1 / 9116300
Fax: + 43 / 1 / 9116300-29
E-Mail: office@pospischil.at

Nur für EU-Länder

Werfen Sie Elektrogeräte nicht in den Hausmüll!

Gemäß Europäischer Richtlinie 2002/96/EG über Elektro- und Elektronik-Altgeräte und Umsetzung in nationales Recht müssen verbrauchte Elektrogeräte getrennt gesammelt und einer umweltgerechten Wiederverwertung zugeführt werden. Bei Fragen wenden Sie sich bitte an ihr örtliches Entsorgungsunternehmen.

IMPORTANT SAFETY INSTRUCTIONS

This appliance is a filter with a UV-C lamp for sterilization inside, intended for use in an outdoor fresh-water pond.
Use this appliance only for its intended purpose. Any other use is dangerous and is not covered by guarantee.

Warning: Strictly adhere to the following warnings in order to prevent any type of accident: you should also observe basic safety provisions.
1) **WARNING:** disconnect all submerged electrical appliances in the pond before carrying out installation and maintenance operations. If the connection plug or the electric socket should be wet, disconnect the master switch before pulling out the power supply cable.
2) Check that the voltage given on the appliances labels correspond to the mains voltage.
3) Before connecting the appliances to the mains, check that the cables and the appliances are not damaged in any way.
4) The power supply line cannot be repaired or replaced. If it is damaged, replace the entire appliance.
5) The appliances power supply cable must form an appropriate loop, facing downwards (DRIP LOOP), to prevent any runoff water from coming into contact with the socket itself.
6) These appliances must be supplied through a residual current device (RCD) having a rated residual current not exceeding 30mA (Idn ≤ 30 mA).
7) Do not place the supply cable underground, but follow the installation instructions prescribed by the local regulations in force, and consult a qualified installer and electrician.
8) When installing the appliances, do not use the supply cable to lift them.
9) Before starting up the appliances, check that they have been correctly installed.
10) Place the filter at least 1 m from the pond edge making sure that it can not fall into the water even accidentally, and ensure that the site is not subject to flooding.
11) Do not use or keep the appliances in an area subject to freezing. In winter, it is necessary to remove, empty and position the appliances so that they are protected.
12) The appliances must not be operated dry.
13) Avoid using corrosive or abrasive liquids when operating these appliances.
14) The maximum temperature for the circulating liquid must not exceed 35°C.

• PUMP

15) The pump must be connected to an earthed socket.
16) The pump can be immersed in water up to a maximum depth of 2m, as shown by the symbol ▽ 2m.

WARNING: Risk of electric shock - this pump is supplied with a ground conductor and ground-type attachment plug. To reduce the risk of electric shock, be certain that it is connected only to a properly grounded, ground-type receptacle.
CAUTION: This pump has been evaluated for use with fresh water only.

• UV-C CLARIFIER

17) **WARNING:** This appliance emits UV-C radiation that can harm the eyes and skin.
Do not use the lamp without the appliance.
18) WARNING: NEVER LOOK AT THE UV-C LAMP WHEN IT IS ON.
19) **WARNING:** this appliance contains glass! Handle with due care!
20) The maximum temperature for the circulating liquid must not exceed 35°C.
21) Never connect the filter to the public water system.
22) The UV filter is not intended to operate submerged in water. If the appliance should accidentally fall into the water, do not try to retrieve it but immediately pull out the plug from the power supply socket. Remove the plug if you notice that any external parts of the appliance are wet.
• For optimum filter performance, it is advisable to replace the lamp about every 4,000 hours approximately (one season)
• WARNING: To gain access to the device that emits UV-C rays, it is necessary to remove the screws as shown in figure 2 (page 23) using a suitable screwdriver. Replace the device and make sure that the screws is tightened as before. This operation is extremely important for the safety of persons who might otherwise gain easy access to the device or UV-C rays.

23) **WARNING:**It is not a children's toy.
24) **WARNING:** It is not suitable for use by children or unskilled persons left unsupervised.
Keep these instructions carefully!

GUARANTEE CONDITIONS

This device is subject to the legal warranty.
Complaints must be reported immediately upon detection.
The warranty expires in the event of manipulation by the buyer or third parties. Damages due to incorrect treatment or operation, incorrect setup or storage, incorrect connection or installation, force majeure, or other external influences are not covered by the warranty. Please read the instruction manual carefully, as it contains important information.
The buyer must substantiate his warranty claim by submitting the purchase receipt.

Notes:
1. If your device does not work properly, please first check if this may be due to a power outage or incorrect handling.
2. Be sure to present or enclose the following documents with your defective device:
- Purchase receipt
- Device name / type / brand
- Detailed description of the detected defect; this will speed up the repair

For the right to the guarantee, reporting defects or requesting replacement parts, contact your dealer in person or by telephone.

CONSIGNES IMPORTANTES POUR LA SÉCURITÉ

Cet appareil électrique est composé d'une pompe avec un filtre avec fonction de stérilisateur par un tube intégré à rayonnement UV-C pour utilisation en bassin de jardin extérieur. Cet appareil doit être exclusivement utilisé dans un bassin de jardin. Les dommages liés à une utilisation différente ne sont pas couverts par la garantie du constructeur.
Attention: afin d'éviter tout type d'accident, suivre scrupuleusement les indications suivantes en plus des normes élémentaires de sécurité:
1) **ATTENTION:** débrancher tous les appareils électriques immergés se trouvant dans l'étang avant d'effectuer une opération de montage ou d'entretien quelconque. Si la fiche ou la prise de courant sont mouillées, actionner l'interrupteur général avant de débrancher le câble d'alimentation;
2) Vérifier si le voltage reporté sur l'étiquette de l'appareil correspond à la tension du secteur;
3) Avant de brancher l'appareil au secteur, vérifier si le câble et l'appareil ne sont pas abîmés.
4) Le câble d'alimentation ne peut être ni réparé ni remplacé. Il faut remplacer l'ensemble de l'appareil si le câble est abîmé.
5) Le câble d'alimentation de l'appareil doit former une boucle tournée vers le bas (DRIP LOOP),
pour éviter que l'eau de ruissellement ne puisse atteindre la prise du secteur.
6) L'appareil doit être protégé en amont par un interrupteur différentiel spécial (disjoncteur) avec un courant d'intervention maximal de 30 mA.
7) (Ne pas enterrer le câble d'alimentation mais suivre les règles d'installation prévues par les normes locales en vigueur et consulter un électricien qualifié.
8) Durant l'installation de l'appareil, éviter de le soulever par le câble d'alimentation.
9) Avant de mettre l'appareil en marche, vérifier si l'installation est correcte.
10) Positionner le filtre à 50 cm au moins du bord du bassin, en s'assurant qu'il ne puisse pas tomber dans l'eau même accidentellement et que la zone où on va placer le filtre ne soit pas soumis à un risque d'inondation.
11) Ne pas utiliser ni conserver l'appareil dans un endroit où il y a un risque de gel. Enlever et vider l'appareil en hiver et le ranger à l'abri des intempéries.
12) L'appareil ne doit pas fonctionner à sec.
13) Éviter de faire fonctionner l'appareil avec des liquides corrosifs ou abrasifs.
14) La température maximale du liquide pompé ne doit pas dépasser 35°C.

• POMPE

15) La pompe doit être branchée à une prise avec mise à la terre.
16) La pompe peut être plongée dans l'eau jusqu'à une profondeur maximale de 2 m,
comme indiqué par le symbole $\overset{\nabla}{\overline{2m}}$.

• FILTRE UV-C

17) **ATTENTION**: Cet appareil émet des rayonnements UV-C pouvant être nocives pour les yeux et la peau.
Ne pas utiliser le tube en dehors de l'appareil.
18) **ATTENTION**: NE JAMAIS REGARDER LE TUBE UV-C QUAND ELLE EST ALLUMÉE.
19) **ATTENTION**: cet appareil contient du verre ! Le manipuler avec les précautions qui s'imposent !
20) La température du liquide pompé ne doit pas dépasser 35°C ;
21) Ne jamais raccorder le filtre au réseau d'eau potable.
22) Le filtre UV n'est pas prévu pour fonctionner dans l'eau. Si l'appareil devait tomber accidentellement dans l'eau, ne pas essayer de le récupérer mais débrancher d'abord la fiche de la prise de courant. Débrancher également la fiche si l'extérieur de l'appareil est mouillé.
• Pour un rendement optimal du filtre, il est conseillé de remplacer le tube à peu près toutes les 4 000 heures.
• ATTENTION: Pour accéder au dispositif qui émet des rayons UV-C, il est nécessaire d'enlever les vis comme indiqué sur les figures 2 (page 23) avec un tournevis approprié. Remplacer le dispositif et veiller à revisser les vis comme à l'origine. Cette opération est très importante pour la sécurité des personnes car elle empêche d'accéder facilement au dispositif à rayons UV-C.

23) **ATTENTION**: Ce n'est pas un jouet pour les enfants.
24) **ATTENTION**: L'appareil ne doit pas être utilisé par des enfants ni par des personnes inexpérimentées sans surveillance.
25) Conserver soigneusement ces instructions!

CONDITIONS DE GARANTIE

Cet appareil bénéficie de la garantie légale. Les réclamations sont à signaler immédiatement après leur constatation.
Le droit à la garantie disparaît en cas d'intervention par l'acheteur ou un tiers. Les dommages provoqués par un maniement ou une utilisation inappropriée, par une mise en place ou un entreposage incorrect, par un branchement ou une installation erroné ainsi que dans les cas de force majeure ou d'influence extérieure n'entrent pas dans la garantie. Nous conseillons de lire avec attention les instructions de service qui comprend d'importantes consignes. Le droit à la garantie doit être justifié par l'acheteur sur présentation du ticket de caisse.
Remarques :
1. Si votre appareil présente des défauts de fonctionnement, commencez par contrôler une alimentation en courant interrompue ou un maniement incorrect n'en sont pas la cause.
2. Veillez à joindre ou, en tous cas, garder disponibles, les documents suivants à votre appareil défectueux :
- Ticket de caisse
- Désignation de l'appareil / type/ marque
- Description détaillée de la panne, cela nous permet de gagner du temps lors de la réparation.

En cas de demande d'intervention de la garantie, de défaillance ou de besoin de pièce de rechange, veuillez vous adresser personnellement ou par téléphone à votre revendeur.

IMPORTANTI NORME DI SICUREZZA

Il presente apparecchio è un filtro con funzione di sterilizzatore mediante lampada integrata a raggi UV-C per impiego in laghetti ornamentali esterni d'acqua dolce. Utilizzare il presente apparecchio solo per lo scopo per cui è destinato. Usi diversi non sono coperti dalla garanzia del costruttore.

Attenzione: onde evitare qualsiasi tipo di infortunio osservare scrupolosamente, oltre alla più elementari disposizioni di sicurezza, le seguenti avvertenze:
1) **ATTENZIONE: scollegare tutti gli apparecchi elettrici sommersi presenti nel bacino prima di svolgere operazioni di installazione e manutenzione**. Nel caso in cui la spina di connessione o la presa di corrente fossero bagnate, disinserire l'interruttore generale prima di staccare il cavo di alimentazione;
2) Verificare che il voltaggio riportato sull'etichetta degli apparecchi corrisponda alla tensione di rete;
3) Prima di collegare gli apparecchi alla rete controllare che i cavi e gli apparecchi non risultino in qualche modo danneggiati.
4) Il cordone di alimentazione non può essere né riparato né sostituito.
Se danneggiato sostituire l'intero apparecchio.
5) Il cavo di alimentazione degli apparecchi deve formare un'opportuna ansa, rivolta verso il basso (DRIP LOOP), per evitare che l'eventuale acqua di scorrimento possa raggiungere la presa stessa.
6) Gli apparecchi devono essere protetti a monte da uno speciale interruttore differenziale (salvavita) con corrente di intervento massima di 30mA.
7) Non sotterrare il cavo di alimentazione, ma seguire le regole di installazione previste dalle norme vigenti locali consultando un installatore elettrico qualificato.
8) Durante l'installazione degli apparecchi evitare di sollevarli per il cavo di alimentazione.
9) Prima di mettere in funzione gli apparecchi controllare che l'installazione sia corretta.
10) Collocare il filtro ad almeno 1 m dal bordo del laghetto accertandosi di sistemarlo in modo che non possa finire in acqua neppure accidentalmente e che la zona dove si posiziona lo stesso non sia soggetta ad allagamento o tracimazione.
11) Non utilizzare o tenere gli apparecchi in una zona a rischio gelo. Nel periodo invernale è comunque opportuno rimuovere, svuotare e sistemare gli apparecchi in modo protetto.
12) Gli apparecchi non devono funzionare a secco.
13) Evitare di fare funzionare gli apparecchi con liquidi corrosivi ed abrasivi.
14) La temperatura massima del liquido veicolato non deve superare i 35°C.

• POMPA

15) La pompa va collegata ad una presa con messa a terra.
16) La pompa può essere immersa nell'acqua fino alla profondità massima di 2 m, come indicato nel simbolo $\frac{\nabla}{2m}$.

• FILTRO UV-C

17) **ATTENZIONE:** Questo apparecchio emette radiazioni UV-C che possono danneggiare gli occhi e la cute.
Non utilizzare la lampada fuori dall'apparecchio.
18) **ATTENZIONE: NON GUARDARE MAI LA LAMPADA UV-C QUANDO E' ACCESA.**
19) **ATTENZIONE:** questo apparecchio contiene vetro! Maneggiare con dovuta cautela!
20) La massima temperatura del liquido veicolato non deve superare i 35°C;
21) Non connettere mai il filtro alla rete idrica pubblica.
22) Il filtro UV non è destinato a funzionare immerso in acqua. Se l'apparecchio dovesse accidentalmente cadere in acqua non cercare di recuperarlo assolutamente ma agire per primo staccando la spina dalla presa di alimentazione. Staccate la spina pure se si notano parti esterne dell'apparecchio bagnate.
• Per una resa ottimale del filtro si consiglia di sostituire la lampada ogni 4000 ore circa (una stagione).
• ATTENZIONE: Per accedere al dispositivo che emette raggi UV-C è necessario togliere la vite come indicato nella figura 2 (pag.23) mediante appropriato cacciavite. Sostituire il dispositivo ed avere la massima cura nel riavvitare la vite come in origine. Tale operazione è di fondamentale importanza per la sicurezza delle persone che potrebbero altrimenti avere accesso facilmente al dispositivo a raggi UV-C.

23) **ATTENZIONE:** Non è un giocattolo per bambini.
24) **ATTENZIONE:** Non adatto ad essere utilizzata da bambini o persone inabili lasciate senza sorveglianza.
CONSERVARE CON CURA QUESTE ISTRUZIONI!

CONDIZIONI DI GARANZIA

Per questo apparecchio si fornisce garanzia conforme alle disposizioni di legge. I reclami devono essere presentati immediatamente dopo aver riscontrato il difetto. Il diritto alla garanzia si estingue se l'acquirente o terzi hanno apportato degli interventi. Guasti derivanti da uso o trattamento impropri dell'apparecchio, da collocazione o da deposito sbagliati, da connessione o installazione non conformi nonché da forza maggiore o da altri fattori esterni, sono esclusi dalla garanzia. Consigliamo di leggere attentamente le istruzioni per l'uso e di tener presenti le importanti avvertenze ivi contenute. Il diritto alla garanzia deve essere provato dall'acquirente presentando la ricevuta d'acquisto.
Avvertenze:
1. Se l'apparecchio non dovesse più funzionare in modo corretto, si prega di controllare prima se la causa non sia in ragioni diverse, come p. es. interruzione dell'alimentazione elettrica o maneggio sbagliato.
2. Assicurarsi che l'apparecchio guasto in ogni caso sia provvisto della seguente documentazione:
- Ricevuta d'acquisto
- Designazione dell'apparecchio / tipo / marca
- Descrizione del difetto che si è manifestato con un'indicazione possibilmente esatta del guasto per abbreviare i tempi della riparazione

Per esercitare i diritti di garanzia, in caso di guasti o sostituzioni, rivolgetevi personalmente o telefonicamente al Vostro rivenditore.

IMPORTANTES NORMAS DE SEGURIDAD

El presente aparato es un filtro con función de esterilizador mediante lámpara integrada de rayos UV-C para empleo en fuentes ornamentales exteriores de agua dulce. Utilice el presente aparato solamente para los fines para los que está destinado. Otros usos diferentes no están amparados por la garantía del fabricante.
Atención: para evitar cualquier tipo de accidente, además de las disposiciones de seguridad elementales, respetar estrictamente las siguientes advertencias:
1) **ATENCIÓN:** desconectar todos los equipos eléctricos sumergidos, presente en la balsa antes de llevar a cabo las operaciones de instalación y mantenimiento. Si el enchufe de conexión o la toma de corriente estuvieran mojadas, desconectar el interruptor general antes de desenchufar el cable de alimentación;
2) Comprobar que el voltaje que se indica en la etiqueta del equipo corresponda con la tensión de red;
3) Antes de conectar el equipo a la red, controlar que el cable y el equipo no presenten ningún tipo de daño.
4) El cable de alimentación no puede ser reparado ni sustituido. Si se dañara, sustituir todo el equipo.
5) EL cable de alimentación del equipo debe formar una curva, dirigida hacia abajo (DRIP LOOP),
para evitar que el agua que eventualmente pudiera fluir entre en contacto con dicha toma.
6) El equipo debe estar protegido en la parte anterior con un interruptor diferencial especial (cortocircuito) con una corriente de intervención máxima de 30mA.
7) No enterrar el cable de alimentación, sino respetar las reglas de instalación previstas por las normas vigentes locales, consultando con un instalador eléctrico cualificado.
8) Durante la instalación del equipo, no levantarlo tirándolo del cable de alimentación.
9) Antes de poner en funcionamiento el equipo, controlar que la instalación haya sido realizada correctamente.
10) Conecte el filtro a 50 cm por lo menos del borde de la fuente, acomodándolo de manera que no pueda acabar en el agua tampoco accidentalmente, y que la zona donde se lo coloca no sufra inundaciones ni desbordamientos.
11) No utilizar o tener el equipo en una zona que sufra heladas. De todos modos, durante el periodo invernal se recomienda quitar, vaciar y proteger el equipo.
12) EL equipo no debe funcionar en seco.
13) No hacer funcionar los equipos con líquidos corrosivos y abrasivos.
14) La temperatura máxima del líquido propagado no debe superar los 35º C.

• BOMBA

15) La bomba se debe conectar a una toma con puesta a tierra.
16) La bomba puede ser sumergida en el agua hasta una profundidad máxima de 2 m, como lo indica el símbolo $\frac{\nabla}{2m}$.

• FILTRO UV-C

17) **ATENCIÓN:** Este equipo emite radiaciones UV-C que pueden dañar los ojos y la piel.
No utilizar la lámpara fuera del equipo.
18) **ATENCIÓN: NUNCA MIRAR LA LÁMPARA UV-C CUANDO ESTÉ ENCENDIDA.**
19) **ATENCIÓN:** ¡este equipo contiene vidrio! ¡Manejar con precaución!
20) La temperatura máxima del líquido propagado no debe superar los 35º C;
21) Nunca conectar el filtro a la red pública de agua.
22) El filtro UV no está destinado para funcionar sumergido en el agua. Si accidentalmente el equipo cayera al agua, jamás intentar recuperarlo sino, en primer lugar, desconectar el enchufe de la toma de alimentación. También desconectar el enchufe si se detecta que algunas partes externas del equipo están mojadas.
• Para un rendimiento óptimo del filtro se recomienda sustituir la lámpara aproximadamente cada 4000 horas.
• ATENCIÓN: Para acceder al dispositivo que emite los rayos UV-C es necesario quitar los tornillos como se indica en las figuras 2 (página 23) con un destornillador apropiado. Sustituir el dispositivo y prestar mucha atención para atornillar nuevamente los tornillos como antes. Esta operación es de suma importancia para la seguridad de las personas que de lo contrario podrían acceder fácilmente al dispositivo de rayos UV-C.

23) **ATENCIÓN:** No es un juguete para niños.
24) **ATENCIÓN:** No es apto para ser utilizado por niños o personas discapacitadas sin vigilancia.
25) ¡Conservar con cuidado estas instrucciones!

CONDICIONES DE GARANTÍA

Para este aparato se aplica la garantía legal. Las reclamaciones deben notificarse inmediatamente tras su detección. El derecho a garantía se extingue si tuvieran lugar manipulaciones por parte del comprador o de un tercero. Esta garantía no cubre los daños ocasionados por un manejo u operación incorrectos, un almacenamiento en lugar inadecuado, una conexión o instalación que contravenga lo indicado en las instrucciones, así como daños ocasionados por golpes o similares. Recomendamos que lea detenidamente el manual de funcionamiento, ya que aquí encontrará importantes indicaciones relevantes para la seguridad y funcionamiento de la máquina. El derecho a garantía lo puede ejercer el comprador previa presentación del recibo de compra.
Notas:
1. Si el aparato no funcionase correctamente, compruebe primero si existen otras causas, como, por ejemplo, una interrupción en la alimentación o un manejo incorrecto.
2. Asegúrese de que junto con el aparato defectuoso adjunta siempre la siguiente documentación:
- Recibo de compra
- Descripción del aparato / tipo / marca
- Una descripción de la avería detectada con la que facilita la pronta reparación del aparato.
En todo lo referente al derecho de garantía, para informar de posibles defectos o para pedir piezas de recambio, le rogamos se dirija, personalmente o por teléfono, al vendedor del aparato.

BELANGRIJKE VEILIGHEIDSVOORSCHRIFTEN

Dit apparaat is een filter met sterilisatorfunctie door middel van een ingebouwde UV-C lamp, voor gebruik buitenshuis in siervijvers met zoet water. Dit apparaat alleen gebruiken voor het doel waarvoor het bestemd is. Afwijkend gebruik wordt niet gedekt door de garantie van de fabrikant.

Let op: ter voorkoming van ongelukken niet alleen de meest elementaire veiligheidsvoorschriften, maar ook de volgende waarschuwingen nauwkeurig opvolgen:

1) **LET OP:** schakel alle in het bassin ondergedompelde elektrische apparaten los van de stroom voor er installatie- of onderhoudswerkzaamheden aan te verrichten. Als de stekker of het stopcontact nat mochten zijn, zet dan de hoofdschakelaar uit voor de voedingskabel los te maken;
2) Controleer of de spanning op het plaatje van het apparaat overeenstemt met de netspanning;
3) Controleer, voor het apparaat op de stroom aan te sluiten, of de kabel en het apparaat niet beschadigd zijn.
4) De stroomkabel mag niet vervangen of gerepareerd worden. Als hij beschadigd is moet het hele apparaat vervangen worden.
5) De stroomkabel van het apparaat moet een lus naar beneden vormen (DRIP LOOP), om te voorkomen dat er water in het stopcontact loopt.
6) Het apparaat moet beveiligd worden door een uitschakelaar (stroomverbreker) met een maximale arbeidsstroom van 30mA.
7) De stroomkabel niet ingraven, maar de installatieregels in acht nemen die door de plaatselijk geldende normen voorgeschreven worden, raadpleeg hiertoe een vakbekwaam elektricien.
8) Til het apparaat tijdens de installatie niet op aan de stroomkabel.
9) Controleer of de installatie goed is uitgevoerd voor het apparaat in werking te stellen.
10) De filter op minstens 50 cm afstand van de rand van de vijver plaatsen, op zodanige wijze dat deze niet in het water kan vallen (ook niet per ongeluk) en dat de zone waarin de filter gepositioneerd wordt niet onderhevig is aan overstromingen of overlopen.
11) Gebruik of houd het apparaat nergens waar risico op vorst bestaat. 's Winters kunt u het beste het apparaat verwijderen, legen en op een beschermde plaats wegzetten.
12) Het apparaat mag niet droog draaien.
13) Gebruik de apparaten niet met bijtende of schurende vloeistoffen.
14) De temperatuur van de vloeistof mag de 35°C niet overschrijden.

• POMP

15) De pomp moet aangesloten worden op een geaard stopcontact.
16) De pomp kan onder water gedompeld worden tot op een maximale diepte van 2 m, zoals aangegeven in het symbool $\frac{\nabla}{2m}$.

• UV-C FILTER

17) **LET OP:** Dit apparaat zendt UV-C straling uit die schadelijk kan zijn voor de ogen en de huid.
Gebruik de lamp niet buiten het apparaat.
18) LET OP: KIJK NOOIT IN DE UV-C LAMP WANNEER DEZE AAN IS.
19) **LET OP:** dit apparaat bevat glas! Voorzichtig behandelen!
20) De temperatuur van het water mag de 35°C niet overschrijden;
21) Verbind het filter nooit met de openbare waterleiding.
22) Het UV filter moet voor de werking niet ondergedompeld worden. Als het apparaat per ongeluk in het water mocht vallen, absoluut niet proberen het eruit te pakken maar direct de stekker uit het stopcontact trekken. Trek de stekker ook uit het stopcontact al u ziet dat de buitenkant van het apparaat nat is.
• Voor een optimaal rendement van het filter wordt er aangeraden de lamp ongeveer om de 4000 uren te vervangen.
• LET OP: Om toegang te verkrijgen tot de inrichting die de UV-C straling uitzendt, moeten de schroeven verwijderd worden zoals aangegeven in de figuren 2 (pagina 23) met behulp van een geschikte schroevendraaier. Vervang de inrichting en draai de schroeven zorgvuldig weer vast zoals ze oorspronkelijk bevestigd waren. Deze handeling is van fundamenteel belang voor de veiligheid van de personen die anders makkelijk toegang zouden kunnen verkrijgen tot de UV-C inrichting.

23) **LET OP:** Het is geen speelgoed.
24) **LET OP:** Niet geschikt om gebruikt te worden door kinderen of ongeschikte personen zonder toezicht.
25) **Bewaar deze gebruiksaanwijzing zorgvuldig!**

GARANTIEVOORWAARDEN

Voor dit apparaat geldt de wettelijke garantie. U dient u direct na de vaststelling een beroep te doen op de garantie. De aanspraak op garantie vervalt bij nalatigheid door de koper of een derde partij. Schade die is ontstaan door onoordeelkundige behandeling of bediening, door verkeerd afstellen of bewaren, door verkeerde aansluiting of installatie of door externe factoren, valt niet onder de garantie. Wij raden u aan de handleiding zorgvuldig door te lezen. Hierin vindt u belangrijke aanwijzingen. De koper maakt aanspraak op garantie door het tonen van het aankoopbewijs.

Tips:
1. Mocht het apparaat niet meer goed functioneren, controleer dan eerst of er andere mogelijke oorzaken zijn, bijvoorbeeld onderbroken stroomvoorziening of verkeerd gebruik.
2. Zorg dat u bij het melden van een defect de volgende zaken bij de hand hebt:
- Aankoopbon
- Naam / type / merk van het apparaat
- Beschrijving van het opgetreden defect met een zo nauwkeurig mogelijke foutopgave.
  Dit vergemakkelijkt en versnelt de reparatie.

Richt u voor het recht op garantie, het melden van fouten of het aanvragen van vervangstukken persoonlijk of telefonisch tot uw magazijn.

ΣΗΜΑΝΤΙΚΟΙ ΚΑΝΟΝΕΣ ΑΣΦΑΛΕΙΑΣ

Η παρούσα συσκευή είναι μια αντλία με φίλτρο και λυχνία αποστείρωσης UV-C για χρήση σε εξωτερικές διακοσμητικές λιμνούλες με γλυκό νερό. Η συσκευή πρέπει να χρησιμοποιείται μόνο για το σκοπό για τον οποίο προορίζεται. Διαφορετικές χρήσεις δεν καλύπτονται από την εγγύηση του κατασκευαστή.

Προσοχή: για να αποφύγετε ατυχήματα τηρείτε αυστηρά τους στοιχειώδεις κανόνες ασφαλείας και τις ακόλουθες προειδοποιήσεις:

1) **ΠΡΟΣΟΧΗ**: αποσυνδέστε όλες τις βυθισμένες ηλεκτρικές συσκευές που υπάρχουν στη δεξαμενή (ή στο ενυδρείο) πριν εκτελέσετε τις επεμβάσεις εγκατάστασης και συντήρησης. Σε περίπτωση που το φις σύνδεσης ή η πρίζα βραχούν, κατεβάστε το γενικό διακόπτη πριν αποσυνδέσετε το ηλεκτρικό καλώδιο.

2) Βεβαιωθείτε ότι η τάση που αναγράφεται στην ετικέτα της συσκευής αντιστοιχεί στην τάση του δικτύου.

3) Πριν συνδέσετε τη συσκευή στο δίκτυο βεβαιωθείτε ότι το καλώδιο και η συσκευή δεν παρουσιάζουν φθορές.

4) Το ηλεκτρικό καλώδιο δεν επισκευάζεται και δεν αντικαθίσταται. Σε περίπτωση βλάβης αντικαταστήστε όλη τη συσκευή.

5) Το ηλεκτρικό καλώδιο της συσκευής πρέπει να σχηματίζει κατάλληλη καμπύλη προς τα κάτω (DRIP LOOP), ούτως ώστε το νερό που ενδεχομένως κυλήσει να μην μπορεί να φτάσει στην πρίζα.

6) Η συσκευή πρέπει να προστατεύεται από ειδικό διακόπτη ασφαλείας με μέγιστο ρεύμα επέμβασης 30mA.

7) Μην τοποθετείτε υπόγεια το ηλεκτρικό καλώδιο και τηρείτε τους κανόνες εγκατάστασης που ορίζουν οι ισχύοντες τοπικοί κανονισμοί απευθυνόμενοι σε εξειδικευμένο ηλεκτρολόγο εγκαταστάτη.

8) Μην σηκώνετε την συσκευή από το ηλεκτρικό της καλώδιο.

9) Πριν θέσετε σε λειτουργία τη συσκευή, βεβαιωθείτε ότι η εγκατάσταση είναι σωστή.

10) Τοποθετήστε το φίλτρο σε απόσταση τουλάχιστον 50 cm από το άκρο της λιμνούλας και βεβαιωθείτε ότι τοποθετήθηκε έτσι ώστε να μην μπορεί να πέσει στο νερό ούτε τυχαία και ότι η ζώνη όπου έχει τοποθετηθεί δεν είναι εκτεθειμένη σε περίπτωση πλημμύρας ή υπερχείλισης.

11) Τοποθετήστε και στερεώστε καλά το φίλτρο κοντά στο άκρο της λιμνούλας και βεβαιωθείτε ότι τοποθετήθηκε έτσι ώστε να μην μπορεί να πέσει στο νερό ούτε τυχαία και ότι η ζώνη όπου έχει τοποθετηθεί δεν είναι εκτεθειμένη σε περίπτωση πλημμύρας ή υπερχείλισης.

12) Η συσκευή δεν πρέπει να λειτουργεί χωρίς νερό.

13) Αποφύγετε τη λειτουργία της συσκευής με διαβρωτικά υγρά.

14) Η μέγιστη θερμοκρασία του κυκλοφορούντος υγρού δεν πρέπει να υπερβαίνει τους 35°C.

• ΑΝΤΛΙΑ

15) Η αντλία πρέπει να συνδεθεί σε πρίζα με γείωση.

16) Η αντλία μπορεί να βυθιστεί σε νερό έως το μέγιστο βάθος των 2 m, όπως υποδηλώνει το σύμβολο $\frac{\nabla}{2m}$.

• ΦΙΛΤΡΟ UV-C

17) **ΠΡΟΣΟΧΗ**: Η συσκευή εκπέμπει ακτινοβολία UV-C που μπορεί να προκαλέσει βλάβες στην όραση και στο δέρμα.
Μη χρησιμοποιείτε το λαμπτήρα έξω από τη συσκευή.

18) **ΠΡΟΣΟΧΗ**: ΜΗΝ ΚΑΤΕΥΘΥΝΕΤΕ ΠΟΤΕ ΤΟ ΒΛΕΜΜΑ ΣΤΟ ΛΑΜΠΤΗΡΑ UV-C ΟΤΑΝ ΕΙΝΑΙ ΑΝΑΜΜΕΝΟΣ.

19) **ΠΡΟΣΟΧΗ**: η συσκευή περιέχει γυαλί! Χρησιμοποιήστε την προσεκτικά!

20) Η μέγιστη θερμοκρασία του κυκλοφορούντος υγρού δεν πρέπει να υπερβαίνει τους 35°C

21) Μη συνδέετε ποτέ το φίλτρο στο δημόσιο δίκτυο ύδρευσης.

22) Το φίλτρο UV δεν προορίζεται για να λειτουργεί βυθισμένο στο νερό. Εάν η συσκευή πέσει κατά λάθος στο νερό, μην επιχειρήσετε να την βγάλετε, αλλά αποσυνδέστε πρώτα το φις από την πρίζα του ρεύματος. Αποσυνδέστε επίσης το φις σε περίπτωση που παρατηρήσετε βρεγμένες εξωτερικές επιφάνειες της συσκευής.

• Για την καλύτερη απόδοση του φίλτρου συνιστάται να αντικαθιστάτε τον λαμπτήρα περίπου κάθε 4000 ώρες.

• ΠΡΟΣΟΧΗ: Για την πρόσβαση στο σύστημα εκπομπής της ακτινοβολίας UV-C πρέπει να βγάλετε τις βίδες όπως φαίνεται στις εικόνες 2 (σελ. 23) χρησιμοποιώντας κατάλληλο κατσαβίδι. Αντικαταστήστε το σύστημα και βιδώστε προσεκτικά τις βίδες στην αρχική τους θέση. Η διαδικασία αυτή είναι θεμελιώδους σημασίας για την ασφάλεια, καθώς εμποδίζει την πρόσβαση στο σύστημα εκπομπής της ακτινοβολίας UV-C.

23) **ΠΡΟΣΟΧΗ**: Δεν είναι παιχνίδι για παιδιά.

24) **ΠΡΟΣΟΧΗ**: Δεν είναι κατάλληλη για χρήση από παιδιά ή ανειδίκευτα άτομα χωρίς επιτήρηση.

25) Φυλάξτε προσεκτικά αυτές τις οδηγίες!

ΟΡΟΙ ΕΓΓΥΗΣΗΣ

Για την παρούσα συσκευή ισχύει η νόμιμη εγγύηση.Τυχόν παράπονα πρέπει να γνωστοποιούνται αμέσως μετά τη διαπίστωσή τους. Η αξίωση για παροχή εγγύησης παύει να ισχύει σε περίπτωση επέμβασης από τον πελάτη ή από τρίτους. Ζημιές που προκαλούνται από ακατάλληλη μεταχείριση ή χειρισμό, από λανθασμένη τοποθέτηση ή φύλαξη, από ακατάλληλη σύνδεση ή εγκατάσταση καθώς και από ανωτέρα βίδα ή άλλους εξωγενείς παράγοντες, δεν καλύπτονται από την εγγύηση. Σας προτείνουμε να διαβάσετε προσεκτικά τις οδηγίες χρήσης, δεδομένου ότι σε αυτές υπάρχουν σημαντικές υποδείξεις. Η αξίωση για παροχή εγγύησης πρέπει να αποδεικνύεται από τον πελάτη με την προσκόμιση της απόδειξης αγοράς.

Υποδείξεις:

1. Εάν η συσκευή σας δε λειτουργεί πλέον σωστά, ελέγξτε πρώτα εάν αιτία για αυτό είναι κάποιοι άλλοι λόγοι, όπως π.χ. διακοπή ρεύματος ή λανθασμένος χειρισμός.
2. Βεβαιωθείτε ότι η ελαττωματική συσκευή συνοδεύεται οπωσδήποτε από τα εξής:
- Απόδειξη αγοράς
- Περιγραφή συσκευής / τύπος / μάρκα
- Όσο το δυνατόν πιο ακριβής περιγραφή της βλάβης, ώστε να μας διευκολύνει στην ταχύτερη επισκευή.

Σε περίπτωση απαίτησης εγγύησης, βλάβες ή αντικατάσταση κάποιων εξαρτημάτων παρακαλούμε να απευθύνεστε προσωπικώς ή τηλεφωνικώς στο κατάστημα όπου την αγοράσατε.

FONTOS BIZTONSÁGI ELŐÍRÁSOK

Ez a készülék egy beépített UV-C lámpa által kifejtett fertőtlenítő funkcióval rendelkező szűrő kültéri édesvízű dísztavakban való használatra. A készüléket csak a rendeltetésének megfelelő célra szabad használni. Az ettől eltérő használatért a gyártó nem vállal jótállást.

Figyelem: az esetleges balesetek megelőzése végett gondosan tartsa be az alábbi és a legelemibb biztonsági előírásokat:

1) **FIGYELEM:** a medence (vagy az akvárium) vizébe merített elektromos készülékeket válassza le az áramról, mielőtt elvégezné a beszerelési vagy karbantartási műveleteket. Ha a csatlakozódugó vagy az aljzat nedves, akkor a tápvezeték leválasztása előtt az áramtalanítást a főkapcsolónál végezze;
2) Ellenőrizze, hogy a készülék adatlemezén feltüntetett feszültségérték megegyezik-e a hálózati feszültséggel;
3) Mielőtt a készüléket a hálózathoz csatlakoztatja, mindig ellenőrizze a vezeték és a készülék épségét.
4) A tápvezetéket nem lehet megjavítani vagy kicserélni. Károsodása esetén az egész készüléket ki kell cserélni.
5) A készülék tápvezetékét úgy futtassa, hogy lefelé egy hurkot (DRIP LOOP) képezzen, ezáltal a víz nem fog a vezetéken keresztül az aljzathoz szivárogni.
6) A készüléket a felmenő ágon lássa el egy differenciált áramkör-megszakítóval, amely maximális trigger-árama 30 mA legyen.
7) A tápvezetéket ne vezesse a talajba ágyazva, hanem tartsa be a helyi előírásokat és kérje ki egy képzett villanyszerelő véleményét.
8) A készüléket nem szabad a tápvezetéknél fogva felemelni a beszerelés közben.
9) A készülék bekapcsolása előtt ellenőrizze a helyes beszerelést.
10) A szűrőt a tó széleitől legalább 50 cm kell elhelyezni és meg kell győződni, hogy az még véletlenül sem eshet a vízbe és nem fenyegeti áradás vagy vízkiöntés azt a területet ahova a szűrő el lett helyezve.
11) A készüléket ne alkalmazza, illetve tárolja fagypont alatt. Télen ajánlott a készüléket kiemelni a helyéről, kiüríteni és védett helyen tárolni.
12) Víz nélkül ne kapcsolja be a készüléket.
13) A készüléket ne használja maró vagy dörzshatású folyadékkal.
14) A készülékben áramló folyadék hőmérséklete nem haladhatja meg a 35°C-ot.

SZIVATTYÚ

15) A szivattyút földelt aljzathoz csatlakoztassa.
16) A szivattyút maximum 2 méteres mélységben alkalmazhatja, amint ezt a $\overset{\nabla}{\overline{2m}}$ szimbólum jelzi.

UV-C SZŰRŐ

17) **FIGYELEM:** ez a készülék szemre és bőrre káros UV-C sugarakat bocsát ki.
Tilos a lámpát a készüléken kívül alkalmazni.
18) **FIGYELEM:** SOHA NE NÉZZEN KÖZVETLENÜL A BEKAPCSOLT UV-C SUGARAS LÁMPÁBA.
19) **FIGYELEM:** ez a készülék üveget tartalmaz! Vigyázva kezelje!
20) A készülékben áramló folyadék hőmérséklete nem haladhatja meg a 35°C-ot.
21) A szűrőt soha ne csatlakoztassa a közüzemi vízhálózatra.
22) Az UV szűrőt nem arra tervezték, hogy vízben működjön. Ha a készülék véletlenül beleesik a vízbe, ne próbálja meg azonnal kivenni, hanem előbb kapcsolja le a tápvezetékről. Akkor is kapcsolja le róla az áramot, ha a készülék külseje benedvesedett.
• A szűrő optimálás kihasználása végett tanácsos a lámpát kb. 4000 üzemóra után kicserélni.
• FIGYELEM: megfelelő csavarhúzó segítségével a 2 ábrák útmutatása alapján (23 oldal) távolítsa el a csavarokat, ha az UV-C sugarakat kibocsátó szerkezetet kívánja kivenni. A csere után a legnagyobb elővigyázatossággal helyezze vissza a csavarokat, ahogy azok eredetileg voltak. Ez a művelet biztonságvédelmi szempontból nagyon fontos, mert csak így tudja megakadályozni, hogy valaki az UV-C sugarakat kibocsátó szerkezetet megfoghassa.

23) **FIGYELEM:** a készülék nem játék.
24) **FIGYELEM:** gyermekek vagy csökkentképességű személyek felügyelet nélkül nem használhatják.
25) Tegye ezt a használati utasítást biztos helyre!

GARANCIA FELTÉTELEK

Jelen készülékre a jogszabályban meghatározott jótállás érvényes.
Az esetleges reklamációt annak megállapítását követően haladéktalanul be kell jelenteni.
A jótállás megszűnik a vásárló vagy harmadik személy által végrehajtott beavatkozás esetén. A szakszerűtlen kezelés vagy használat, helytelen felállítás vagy tárolás, szakszerűtlen csatlakoztatás vagy összeállítás, valamint vis maior vagy egyéb külső hatások miatt bekövetkező károkra nem terjed ki a jótállás. A kezelési útmutatót figyelmesen át kell tanulmányozni, mivel az fontos tudnivalókat tartalmaz.
A jótállási igény jogosságát a vevő a vásárlásról kiállított számlával tartozik igazolni.

Tudnivalók:

1. Amennyiben a készülék nem működik megfelelően, mindenek előtt azt kell megvizsgálni, hogy ez nem a készüléken kívülálló okból, így pl. az áramellátás megszakadása vagy a helytelen kezelés miatt következett-e be.
2. Ne feledkezzünk meg arról, hogy a meghibásodott készülékhez minden esetben mellékelni kell, illetve közölni kell a következőket:
   - a vásárlásról kiállított számlát
   - a készülék megnevezését / típusát / márkáját
   - az észlelt hiányossá lehetőség szerint pontos leírását, mivel ez jelentősen megkönnyíti a hiba eredményes elhárítását.

A garanciális igényekkel, zavarok vagy alkatrészigény esetén kérjük, forduljon személyesen vagy telefonon az eladó áruházhoz.

WAŻNE ZASADY BEZPIECZEŃSTWA

Uwaga: aby uniknąć wszelkiego rodzaju wypadków przestrzegać skrupulatnie, poza najbardziej elementarnymi zasadami BHP, następujące wskazówki:
1) **UWAGA:** odłączyć wszystkie urządzenia elektryczne zanurzone w basenie przed wykonaniem czynności instalacyjnych i konserwacyjnych. W przypadku, gdy wtyczka kontaktowa lub gniazdo prądu namokną, odłączyć wyłącznik główny przed odłączeniem kabla zasilającego;
2) Sprawdzić czy napięcie przedstawione na etykiecie aparatu odpowiada napięciu sieciowemu;
3) Przed podłączeniem urządzenia do sieci, sprawdzić czy kabel i aparat nie są w jakiś sposób uszkodzone.
4) Przewód zasilania nie może być naprawiany ani wymieniany. Jeżeli jest uszkodzony, należy wymienić całe urządzenie.
5) Kabel zasilania urządzenia musi tworzyć swoistą pętlę zwróconą do dołu (DRIP LOOP),
aby zapobiec ewentualnemu dostaniu się płynącej wody do samej wtyczki.
6) Urządzenie musi być chronione na szczycie przez specjalny wyłącznik różnicujący (zabezpieczenie różnicowo – prądowe), przy maksymalnym prądzie roboczym 30mA.
7) Nie zakopywać w ziemi kabla zasilania, ale przestrzegać aktualnie obowiązujących zasadmiejscowych dotyczących instalacji i skonsultować się z wykwalifikowanym elektrykiem.
8) Podczas instalacji urządzenia nie podnosić go za kabel zasilania.
9) Przed uruchomieniem urządzenia sprawdzić czy instalacja wykonana jest poprawnie
10) Umiejscowić filtr w odległości przynajmniej 50 cm od brzegu jeziorka, upewniając się, że został ustawiony w taki sposób, aby nie mógł dostać się do wody nawet przypadkowo, oraz że miejsce, w którym został ustawiony nie jest narażone na zalanie czy wylew (np. rzeki).
11) Nie używać ani nie przechowywać urządzenia w miejscach gdzie może zamarznąć. W okresie zimowym warto odczepić, opróżnić i uporządkować urządzenie w chroniący je sposób.
12)Urządzenie nie może działać na sucho.
13) Unikać uruchamiania urządzeń z płynami korodującymi i ścierającymi.
14) Maksymalna temperatura zgromadzonego płynu nie może przekroczyć 35°C.

POMPA

15) Pompa musi zostać podłączona do kontaktu z uziemieniem.
16) Pompa może zostać zanurzona w wodzie na głębokość maksymalną 2 m, tak jak wskazane na symbolu $\frac{\nabla}{2m}$.

FILTR UV-C

17) **UWAGA:** Urządzenie to wydziela promieniowanie UV-C, które może być szkodliwe dla oczu i skóry
Nie używać lampy na zewnątrz urządzenia.
18) **UWAGA:** POD ŻADNYM POZOREM NIE PATRZEĆ NA LAMPĘ UV-C, KIEDY JEST ZAPALONA.
19) **UWAGA:** urządzenie to zawiera szkło! Posługiwać się z należytą ostrożnością!
20) Maksymalna temperatura przepływającego płynu nie może przekroczyć 35°C.
21) Nie podłączać filtra do publicznej sieci wodnej.
22) Filtr UV nie może działać zanurzony w wodzie. Jeżeli urządzenie wpadnie przypadkowo do wody, nie usiłować wyłowić go za wszelką cenę, ale zacząć od odłączenia wtyczki od gniazda zasilania. Odłączcie wtyczkę nawet gdy widać, że cześci zewnętrzne urządzenia są zamoczone.
• Dla optymalnej wydajności filtra zaleca się wymienianie lampy co około 4000 godzin.
• UWAGA: Aby dostać się do urządzenia emitującego promienie UV-C należy wykrącić śruby zgodnie ze wskazówkami na rysunkach 2 (strona 23), za pomocą stosownego śrubokrętu. Wymienić urządzenie i zachować maksymalną dokładność przy ponownym przykręcaniu śrub, tak jak w oryginale. Operacja ta ma fundamentalną wagę dla bezpieczeństwa osób, które mogłyby znaleźć się w strefie oddziaływania promieni UV-C.

23) **UWAGA:** Nie jest to zabawką dla dzieci.
24) **UWAGA:** Nie może być używane przez dzieci lub osoby niepełnosprawne, pozostawione bez opieki.
25) Stosować się dokładnie do powyższych instrukcji!

WARUNKI GWARANCYJNE

Niniejsze urządzenie jest produktem wysokiej jakości, i zostało skonstruowane zgodnie z aktualnym stanem techniki, używając dokładnie wybrany materiał. Gwarancja jest ważna 24 miesięcy począwszy od daty doręczenia urządzenia potwierdzonej przez kwit z kasy, pokwitowanie, fakturę itp. Podczas okresu gwarancyjnego nasze centrum serwisowe naprawi te wszystkie defekty, które mimo poprawnego użytkowania ze strony użytkownika, zgodnie z naszą instrukcją użytkowania, mogą być uznane jako wady materiałowe. Gwarancja nastąpi wymieniając lub naprawiając te części, które według naszej oceny zostaną uznane są wadliwe. Części naprawione lub wymienione pozostaną naszej własności. Naprawa lub wymiana części wadliwych nie przedłuża terminu gwarancji urządzenia; dla części wymienionych ma ważność okres gwarancyjny urządzenia. Nie odpowiadamy za uszkodzenia lub wady urządzenia, lub jego części wynikające z błędnego używania lub błędnej konserwacji urządzenia. To samo odnośni się do nie przestrzegania norm zawartych w naszej instrukcji użytkowania lub do używania części lub akcesoriów nie wchodzących w skład naszego programu. Jakakolwiek interwencja wykonana przez nie autoryzowany przez nas personel powoduje utratę wszystkich praw gwarancyjnych. Gwarancja nie pokrywa części zużywających się, których zużycie jest naturalną konsekwencją używania urządzenia (takich jak na przykład dysze, uszczelki, części będące w ruchu)

WSZYSTKIMI KOSZTAMI NIE UPOWAŻNIONYMI LUB NIE UZNANYMI ZAISTNIAŁYMI W PRZYPADKU REKLAMACJI GWARANCYJNYCH BĘDĄ OBCIĄŻENIU UŻYTKOWNICY.

DŮLEŽITÉ BEZPEČNOSTNÍ POKYNY

Niniejsze urządzenie jest filtrem z funkcją sterylizatora, przy pomocy zintegrowanej lampy promieniowania UV-C dla zastosowania w ozdobnych, zewnętrznych jeziorkach ze słodką wodą. Używać niniejszego urządzenia tylko dla celów, dla których jest ono przeznaczone. Zastosowania inne od wskazanych, nie są objęte gwarancją konstruktora.

Pozor: za účelem zamezení nehod a úrazů dodržujte pečlivě základní bezpečnostní předpisy a dále také následující instrukce:
1) **POZOR:** předtím, než přistoupíte k instalaci a údržbě, odpojte všechna ponořená elektrická zařízení, která se nacházejí v nádržce. V případě, že je připojovací zástrčka nebo zásuvka vlhká, před odpojením síťového kabelu vypněte hlavní vypínač;
2) Zkontrolujte, zda napětí uvedené na štítku zařízení odpovídá napětí v síti;
3) Před zapojením zařízení do sítě zkontrolujte, zda kabel nebo zařízení nejsou poškozené.
4) Přívodní šňůra nemůže být opravena nebo vyměněna. Pokud je poškozená, je třeba vyměnit celé zařízení.
5) Síťový kabel zařízení musí tvořit ohyb vhodného tvaru, otočený směrem dolů (DRIP LOOP), aby se tak případná protékající voda nedostala k zásuvce.
6) Před zařízením musí být instalován speciální ochranný diferenciální spínač (ochranná pojistka) s maximálním vypínacím proudem 30mA.
7) Neukládejte síťový kabel do země, postupujte podle místních platných instalačních předpisů, obraťte se na kvalifikovaného elektrikáře.
8) Během instalace nezvedejte zařízení za síťový kabel.
9) Před uvedením zařízení do funkce zkontrolujte, zda je instalace provedená správným způsobem.
10) Umístěte filtr nejméně 50 cmod okraje jezírka, zkontrolujte, zda je umístěn tak, aby za žádných okolností nemohl ani náhodně spadnout do vody a zda na místě, kam je umístěn, nehrozí nebezpečí zaplavení nebo přetékání vody.
11) Nepoužívejte nebo neuchovávejte zařízení na místě, kde hrozí mráz. Během zimního období doporučujeme zařízení demontovat, vyprázdnit a uložit na chráněném místě.
12) Zařízení nesmí pracovat nasucho.
13) Nenechávejte pracovat zařízení s žíravými a abrazívními kapalinami.
14) Maximální teplota čerpané kapaliny nesmí překročit hodnotu 35°C.

• ČERPADLO

15) Čerpadlo musí být zapojeno do zásuvky s uzemněním.
16) Čerpadlo může být ponořeno do vody do maximální hloubky 2 m, jak uvádí symbol $\frac{\nabla}{2m}$.

• FILTR UV-C

17) **POZOR:** Toto zařízení vysílá UV-C záření, které může poškodit oči a kůži.
Nepoužívejte lampu mimo zařízení.
18) **POZOR:** NIKDY SE NEDÍVEJTE NA SVÍTÍCÍ UV-C LAMPU.
19) **POZOR:** Toto zařízení obsahuje sklo! Zacházejte s ním s náležitou opatrností!
20) Maximální teplota čerpané kapaliny nesmí překročit hodnotu 35°C;
21) Nikdy nepřipojujte filtr na veřejnou vodovodní síť.
22) Filtr UV není určen k ponoření do vody. Pokud zařízení náhodou spadne do vody, nesnažte se ho hned vytáhnout, ale nejdříve odpojte zástrčku ze síťové zásuvky. Zástrčku odpojte i v případě, že na zařízení zaznamenáte vlhké externí části.
• Pro zajištění optimálního výkonu filtru doporučujeme lampu vyměnit po přibližně 4000 hodinách.
• POZOR: Pokud se potřebujete dostat k zařízení, které vysílá paprsky UV-C, nejdříve musíte odstranit šrouby podle návodu na obrázcích 2 (strana 23) pomocí vhodného šroubováku. Vyměňte zařízení a pak pečlivě našroubujte šrouby do původní polohy. Tato operace je velmi důležitá pro bezpečnost osob, které by se v opačném případě mohly snadno dostat k zařízení vysílajícímu paprsky UV-C.

23) **POZOR:** Není to hračka pro děti.
24) **POZOR:** Nesmí být používáno dětmi nebo nesvéprávnými osobami bez dozoru.
25) Tyto instrukce pečlivě uložte!

ZÁRUČNÍ PODMÍNKY

U tohoto přístroje se jedná o kvalitní výrobek zhotovený podle současných technických podmínek s použitím pečlivě vybraného materiálu. Záruka je na dobu 24 měsíců od dodání přístroje s doložením pokladního dokladu, účtenky, faktury apod. Během záruční doby naše servisní středisko opraví všechny funkční závady vzniklé i přesto, že při používání bylo ze strany uživatele postupováno v souladu s naším návodem k použití a mohly být tedy zapříčiněny vadou materiálů. Záruka bude vyřízena provedením výměny nebo opravy dílů, které se podle našeho posouzení projeví jako vadné. Vyměněné díly zůstávají v našem vlastnictví. Oprava nebo výměna vadných dílů neprodlouží záruční dobu přístroje; u vyměněných dílů platí stejná doba záruky jako pro přístroj. Neodpovídáme za škody nebo vady přístroje nebo jeho částí způsobené nesprávným používáním nebo nesprávnou údržbou přístroje. To platí i při nedodržení norem obsažených v našem návodu k obsluze nebo z důvodu použití dílů nebo příslušenství, které nejsou součástí našeho programu. Provedení jakéhokoliv zásahu pracovníkem, který k tomu nemá z naší strany oprávnění, způsobí propadnutí všech nároků na záruku. Záruka se nevztahuje na části podléhající opotřebení, které je způsobeno běžným používáním přístroje (jako jsou například trysky, těsnění, části v pohybu).

VŠECHNY NÁKLADY, KTERÉ VZNIKNOU V PŘÍPADĚ NEOPRÁVNĚNÝCH NEBO NEUZNANÝCH REKLAMACÍ, BUDOU PŘIPSÁNY K TÍŽI REKLAMUJÍCÍ STRANĚ.

ÖNEMLİ ENMNİYET KURALLARI

İş bu cihaz tatlı sulu harici dekoratif göletleri kullanımı için UV-C ışınları entegre edilmiş lamba ile sterilizasyon işlevli bir filtredir. İş bu cihazı sadece kendi amacı için kullanınız. Amaç dışı kullanımlar üretici tarafından garantiyi kapsamaz.

DİKKAT: her hangi bir tip iş kazasını önlemek amacı ile en basit emniyet talimatlarından başka aşağıdaki uyarıları titizlikle uyunuz:
1) **DİKKAT**: bakım ve kurma işlemlerini yapmadan önce havzada mevcut suya batık olan tüm elektrikli cihazların elektrik bağlantılarını kesiniz. Bağlantı fişinin veya elektrik prizinin ıslanmış olduğu durumlarda, besleme kablosunu çıkartmadan önce ana şalteri devreden çıkartınız;
2) Cihazların üzerindeki etikette işaret edilen voltajın şebeke gerilimine uygunluğunu kontrol ediniz;
3) Cihazları şebekeye bağlamadan önce kablo ve cihazların her hangi bir şekilde hasar görmediğini kontrol ediniz.
4) Besleme kordonu tamir edilemez ve değiştirilemez.
Eğer hasar görmüş ise cihazı tamamen değiştiriniz.
5) Cihazların besleme kablosu, olası su akışının prize ulaşmasını önlemek amacı ile, aşağı doğru dönük şekilde (DRIP LOOP) uygun bir kavis şeklinde olmalıdır.
6) Cihazlar üst tarafta, maksimum 30mA müdahale akımlı özel bir diferansiyel şalter (emniyet şalteri) ile korunmalıdır.
7) Besleme kablosunu toprağa gömmeyiniz, vasıflı bir elektrik tesisatçısına danışarak yürürlükteki yerel kuralların öngördüğü şekilde kurma kurallarını uygulayınız.
8) Cihazların kurlumu esnasında besleme kablosunu kaldırmayınız.
9) Cihazları çalıştırmaya başlamadan önce kurma işleminin düzgünce yapıldığını kontrol ediniz.
10) Filtreyi göletin en az 1 m kenarına getiriniz, kazaen de olsa suyun içine düşmeyecek bir şekilde yerleştiriniz ve yerleştirildiği alanın su baskını veya taşmaya tabi olmaması gerekmektedir.
11) Cihazları donma riski olan alanlarda kullanmayınız ve tutmayınız. Kış döneminde cihazları sökmek, boşaltmak ve korunmuş bir şekilde muhafaza etmek gerekir.
12) Cihazlar kuru olarak kullanılamazlar.
13) Cihazı çürütücü ve aşındırıcı sıvılarla çalıştırmayınız.
14) Kullanılan sıvının maksimum ısısı 35°C dereceyi aşmamalıdır.

• POMPA

15) Pompa toprak hattı olan bir prize bağlanır.
16) Pompa, simgede işaret edildiği gibi, su içerisinde maksimum 2 m derinlikte daldırılabilir. $\frac{\nabla}{2m}$

• UV-C FİLTRESİ

17) DİKKAT: Bu cihaz UV-C ışınları yaydığından gözlere ve deriye zarar verebilir.
Lambayı cihaz dışında kullanmayınız.
18) DİKKAT: YANDIĞINDA HİÇ BİR ZAMAN UV-C LAMBASINA DOĞRU BAKMAYINIZ.
19) DİKKAT: bu cihazda cam bulunmaktadır! Tutarken tedbirli olunuz!
20) Kullanılan sıvının maksimum ısısı 35°C dereceyi aşmamalıdır;
21) Filtreyi hiçbir zaman şehir suyu şebekesine bağlamayınız.
22) UV filtresi suya daldırılmış olarak kullanılamaz. Eğer cihaz kazaen suya düşerse kesinlikle çıkartmaya çalışmayınız, ilk önce besleme kablosunu ayırarak işlem yapınız. Cihazın dış kısımları ıslak bile olsa fişi çıkartınız.

• Optimal bir filtre randımanı için yaklaşık her 4000 saate bir (bir mevsim) lambanın değiştirilmesi tavsiye edilir.
• DİKKAT: UV-C ışınları yayan tertibata girmek için vidayı uygun bir tornavida ile 23 figüründe işaret edildiği gibi çıkartmak gerekir. Tertibatı değiştiriniz ve vidayı ilk baştaki gibi yeniden yerine takarken özen gösteriniz. Bu işlem UV-C.ışınları tertibatına kolayca girebileceklerinden dolayı kişilerin emniyeti açısından çok önemlidir

23) DİKKAT: Çocuklar için bir oyuncak değildir.
24) DİKKAT: Gözetim altında olmayan çocukların veya özürlü kişilerin kullanmasına uygun değildir.
25) BU TALİMATLARI ÖZENLE MUHAFAZA EDİNİZ!

GARANTİ ŞARTLARI

Bu cihaz kanuni garantiye tabidir. Arızalar tespit edildikten hemen sonra bildirilmeli. Alıcının veya üçüncü şahısların müdahalesi garantiyi geçersiz kılar. Uygunsuz muamele veya kullanım, yanlış kurma veya depolama, uygunsuz bağlantı veya montaj ya da mücbir sebepler veya başka harici etkilerden doğan arızalar garanti kapsamına dahil değildir. Önemli bilgiler içeren kullanma kılavuzunun dikkatlice okunması tavsiye olunur. Alıcı garanti hakkını makbuzu ibraz ederek belgelemek zorundadır.
Notlar:
1. Cihaz gerektiği gibi çalışmıyorsa, ilk olarak elektrik kesintisi veya yanlış kullanım gibi durumların buna neden olup olmadığını kontrol edin.
2. Aşağıda sıralanan belgeleri mutlaka arızalı cihazla birlikte teslim edin veya hazır bulundurun:
- Makbuz
- Cihazın adı / tipi / markası
- Söz konusu arızanın tarifi – arızanın ayrıntılı tarifi tamiri hızlandırır.

Garanti ile ilgili konularda, Arızalarda veya yeni parça almak istediğinizde bizzat kendiniz gelmelisiniz veya telefon ile mağazamıza müracaat edebilirsiniz.

ВАЖНИ НОРМИ ЗА СИГУРНОСТ

Настоящият уред е филтър със стерилизираща функция чрез вградена лампа с UV-C лъчи, която да се прилага при външни декоративни басейни със сладка вода. Използвайте настоящия апарат единствено за целта, за която е предназначен. При употреба, различна от указаната, гаранцията на производителя не важи.

Внимание: освен най-елементарните мерки за сигурност и за да се предотвратят всякакъв вид злополуки, спазвайте внимателно следните препоръки:
1) ВНИМАНИЕ: изключете от електрическата мрежа всички потопени в басейна електроуреди преди да извършите действия по инсталиране и поддръжка. Ако щепселът или контактът са мокри, изключете главния бушон, преди да извадите захранващия кабел;
2) Проверете дали волтажът, посочен на етикета на уредите, съответства на напрежението на електричеката мрежа;
3) Преди да включите уредите, проверете дали кабелите и уредите не са повредени по някакъв начин.
4) Захранващият кабел не може да бъде поправян или подменян.
Ако има повреда, сменете целия уред.
5) Захранващият кабел на уредите трябва да образува подходяща по форма дръжка, ориентирана надолу (DRIP LOOP), за да се избегне евентуалното навлизане на течащата вода в контакта.
6) Уредите трябва да бъдат защитени от специален диференциален прекъсвач (животоспасяващ) , който се задейства при ток, не по-силен от 30мА.
7) Не заравяйте под земята захранващия кабел, а следвайте правилата за инсталиране, предвидени от местните действащи норми, консултирайки се с квалифициран електротехник.
8) По време на инсталирането на уредите избягвайте да ги повидгате за захранващия кабел.
9) Преди да включите уредите, проверете дали са правилно инсталирани.
10) Разположете филтъра на поне метър от ръба на басейна и се уверете, че го слагате така, че да не може да падне във водата дори инцидентно, също така и че не се намира на място, където водата може да прелее.
11) Не използвайте и не дръжте уредите на място, което може да замръзне. В зимния период би било подходящо уредите да се демонтират, изпразнят и съхранят по безопасен начин.
12) Уредите не трябва да работят на сухо.
13) Избягвайте да включвате уредите с течности, които могат да предизвикат корозия или съдържат абразиви.
14) Максималната температура на преминаващата течност не трябва да надвишава 35°C.

- ПОМПА

15) Помпата трабва да бъде свързана в контакт, поставен на земята.
16) Помпата може да бъде потопена във водата на най-много два метра дълбочина, както е указано на схемата. ▽ 2m

- ФИЛТЪР UV-C

17) ВНИМАНИЕ: Този уред излъчва UV-C лъчи, които могат да увредят очите и кожата.
Не използвайте лампата оттделно от уреда.
18) ВНИМАНИЕ: НИКОГА НЕ ГЛЕДАЙТЕ ЛАМПАТА UV-C, КОГАТО Е ВКЛЮЧЕНА.
19) ВНИМАНИЕ: Този уред съдържа елементи от стъкло! Отнасяйте се с необходимата предпазливост!
20) Максималната температура на преминаващата течност не трябва да надвишава 35°C;
21) Никога не включвайте филтъра в общата водопроводна мрежа.
22) UV филтърът не е предназначен да работи потопен във вода. Ако уредът падне инцидентно във водата, в никакъв случай не се опитвайте да го извадите, а веднага извадете щепсела от контакта. Също така изключете от контакта ако забележите, че някои външни части на уреда са мокри.
• За оптимално функциониране на филтъра е препоръчителна смяната на лампата на всеки 4 000 часа (на сезон).
• ВНИМАНИЕ: За да се доближите до елемента, който изпуска UV-C лъчите, е необходимо да махнете винта, както е показано на фигура 2-23, чрез подходяща отвертка. Сменете елемента и много внимателно завийте винта обратно, както е бил преди смяната. Това действие е от основна важност за сигурността на хората, които иначе биха могли да имат лесен достъп до излъчващия UV-C елемент.

23) ВНИМАНИЕ: Не е детска играчка.
24) ВНИМАНИЕ: Не е подходящо да се използва от деца или неспособни да го използват хора, оставени без надзор.
25) ЗАПАЗЕТЕ ГРИЖЛИВО ТОВА УПЪТВАНЕ!

ГАРАНЦИОННИ УСЛОВИЯ

За този уред важи законовата гаранция. Рекламациите трябва да се предявяват непосредствено след установяването им. Гаранционната претенция отпада при намеса от страна на купувача или трети лица. Повреди, които са възникнали поради неправилна работа или обслужване, грешно монтиране или съхранение, неправилно свързване или инсталиране, както и поради форсмажорни обстоятелства или други външни въздействия, не подлежат на гаранционно обслужване. Препоръчваме Ви да прочетете внимателно инструкцията за експлоатация, която съдържа важни указания.
Гаранционната претенция се документира от купувача с представяне на фактура за покупката.
Забележки:
1. Ако уредът Ви спре да функционира правилно, най-напред трябва да проверите дали няма други обстоятелства, които са причина за това, като например прекъснато електрозахранване или неправилна употреба.
2. Обърнете внимание на това, че към повредения уред във всички случаи трябва да бъдат приложени респ. да бъдат представени следните документи:

- Фактура за покупката
- Обозначение на уреда / тип / марка
- Описание на появилата се повреда с възможно най-точно посочване на дефекта, което ще ни улесни за бързо извършване на ремонта.

При гаранционни претенции, смущения в работата или необходимост от резервни части, отнасяйте се лично или по телефона до магазина, в който сте закупили уреда.

NORME IMPORTANTE DE SIGURANȚĂ

Prezentul aparat este un filtru cu funcție de sterilizator prin lampa încorporată cu raze ultraviolete UV-C pentru utilizarea în lacuri decorative de exterior cu apă dulce. Utilizați aparatul în scopul pentru care a fost conceput. Alte utilizări nu sunt acoperite de garanția producătorului.

ATENȚIE: pentru a evita orice tip de accident de muncă respectați cu strictețe, pe lângă cele mai elementare dispoziții de siguranță, următoarele avertismente:
1) **ATENȚIE**: decuplați toate aparatele electrice submersibile prezente în bazin înainte de a efectua operațiunile de instalare şi întreținere. În cazul în care ar fi udat ştecherul de legătură la priza de curent, decuplați întrerupătorul general înainte de a scoate cablul de alimentare;
2) Verificați ca tensiunea specificată în eticheta aparatelor să corespundă tensiunii de rețea;
3) Înainte de a conecta aparatele la rețea controlați să nu fie deteriorate în vre-un fel cablurile şi aparatele.
4) Cordonul de alimentare nu poate fi nici reparat, nici înlocuit.
Dacă s-a deteriorat înlocuiți tot aparatul.
5) Dacă trebuie să formeze cablul de alimentare o buclă adecvată, îndreptată în jos (DRIP LOOP), pentru a evita ca apa care curge să ajungă chiar la priză.
6) Aparatele trebuie să fie protejate în amonte de un întrerupător special diferențial (de protecție) cu curent de intervenție maxim de 30mA.
7) Nu îngropați cablul de alimentare, dar respectați regulile de instalare prevăzute de normele locale în vigoare consultând un instalator electrician calificat.
8) În timpul instalării aparatelor evitați să le ridicați utilizând cablul de alimentare.
9) Înainte de a pune în funcțiune aparatele, verificați ca instalația să fie corectă.
10) Amplasați filtrul la cel puțin 1 m de la marginea lăculeţului, asigurându-vă că este montat astfel încât să nu cadă în apă nici măcar accidental şi că zona unde se amplasează acesta nu poate fi inundată sau cu revărsări de apă.
11) Nu utilizați sau țineți aparatele în zona cu risc de îngheț. În perioada de iarnă este oricum recomandat să se îndepărteze, golească şi să se monteze aparatele protejat.
12) Aparatele nu trebuie să funcționeze în gol (pe uscat).
13) Evitați să puneți în funcțiune aparatele cu lichide corozive sau abrazive.
14) Temperatura maximă a lichidului transportat nu trebuie să depăşească 35°C.

• POMPA

15) Pompa se conectează la o priză cu împământare.
16) Pompa poate fi imersată în apă până la maxim 2 m, conform indicațiilor din simbol $\frac{\nabla}{2m}$.

• FILTRU UV-C

17) ATENȚIE: Acest aparat emite radiații UV-C care pot afecta ochhi sau pielea.
Nu utilizați lampa fără aparat.
18) ATENȚIE: NU PRIVIȚI NICIODATĂ LAMPA UV-C ATUNCI CÂND ESTE APRINSĂ.
19) ATENȚIE: acest aparat conține sticlă! Manipulați-l cu atenția necesară!
20) Temperatura maximă a lichidului transportat nu trebuie să depăşească 35°C;
21) Nu racordați niciodată filtrul direct la rețeaua publică de distribuție a apei.
22) Filtrul UV nu este conceput pentru a funcționa imersat în apă. Dacă aparatul ar cădea accidental în apă nu încercați în primul rând să-l recuperați ci mai întâi acționați scoțându-l din priza de alimentare. Scoateți ştecherul din priză chiar dacă se constată că sunt componente externe ale aparatului ude.
• Pentru un randament optim al filtrului se recomandă să schimbați lampa aproximativ o dată la 4000 de ore circa (un sezon).
• ATENȚIE: Pentru a avea acces la dispozitivul care emite raze UV-C este necesar să scoateți şurubul conform indicațiilor din figura 2(23) utilizând o şurubelniță adecvată. Schimbați dispozitivul şi fiți foarte atenți când strângeți din nou şuruburile conform originalului. Această operațiune este foarte importantă pentru siguranța persoanelor care ar putea avea acces la dispozitivul cu raze UV-C.

23) ATENȚIE: Nu este o jucărie pentru copii.
24) ATENȚIE: Nu este potrivit pentru a fi utilizat de către copii sau persoane cu handicap lăsate nesupravegheate.
25) PĂSTRAȚI CU ATENȚIE ACESTE INSTRUCȚIUNI!

CONDIȚII DE GARANȚIE

Acest aparat este un produs de calitate şi a fost realizat potrivit condițiilor actuale ale tehnicii, folosind materiale atent selecționate. Garanția este de 24 luni şi începe de la livrarea aparatului, în urma prezentării bonului de casă, chitanței, facturii etc. În timpul perioadei de garanție, centrul nostru de asistență va repara toate acele disfuncțiuni care, în ciuda folosirii corecte din partea utilizatorului potrivit manualului nostru de instrucțiuni, pot fi atribuite unui defect al materialelor. Garanția se efectuează prin înlocuirea sau repararea acelor piese care, după părerea noastră, sunt defecte. Piesele înlocuite rămân în proprietatea noastră. Repararea sau înlocuirea pieselor defecte nu prelungeşte termenul de garanție a aparatului; pentru piesele înlocuite este valabilă perioada de garanție a aparatului. Nu răspundem pentru pagubele sau defecțiunile aparatului sau pieselor sale, atribuite unei folosiri sau întrețineri greşite a aparatului. Acelaşi lucru este valabil pentru nerespectarea normelor cuprinse în această carte de instrucțiuni sau pentru folosirea pieselor sau accesoriilor ce nu fac parte din programul nostru. Orice intervenție efectuată cu titlu personal, fără autorizația noastră duce la pierderea tuturor drepturilor de garanție. Garanția nu acoperă piesele de consum, a căror uzură este o consecință naturală a utilizării aparatului (ca de exemplu duze, garnituri, piese în mişcare).
TOATE COSTURILE DERIVATE DIN RECLAMAȚII ÎN PERIOADA GARANȚIEI NEAUTORIZATE SAU NERECUNOSCUTE VOR FI IMPUTATE CLIENTULUI.

VAŽNI SIGURNOSNI PROPISI

Ovaj uređaj zajedno s crpkom i filterom za pročišćavanje (steriliziranje) vode pomoću integrirane žarulje s UV-C zrakama koristi se u manjim vanjskim dekorativnim slatkovodnim jezerima. Upotrebljavajte ovaj uređaj isključivo u svrhe kojima je namjenjen. Korištenja u različite svrhe nisu pokrivena jamstvenim listom proizvođača.
PAŽNJA: za izbjegavanje bilo koje nesreće, osim osnovnih sigurnosnih propisa, brižljivo se pridržavajte i slijedećih uputstava:
1) **PAŽNJA:** prije svih radova instalacije i održavanja električnih uređaja, uronjenih u vanjski ili unutarnji akvarij, izvucite utikač iz električne mrežne. Ako su priključni utikač ili električna utičnica mokri, isključite sigurnosni prekidač, a tek nakon toga i električni utikač;
2) Provjerite da je voltaža, navedena na tipskoj etiketi aparata, usklađena s naponom napajanja uređaja;
3) Prije priključka aparata na električnu mrežu provjerite, nisu li priključni kabel ili sam aparat na bilo koji način oštećeni.
4) Priključni se kabel ne smije popraviti niti mijenjati. Kod oštećenog priključnog kabla mijenja se cijeli uređaj.
5) Priključni vodič uređaja mora imati prigodnu krivinu u pravcu prema dole (DRIP LOOP); u slučaju, da po vodiču klizi voda, na taj se način osigura, da ne bi dostigla mrežnu utičnicu.
6) Aparat mora biti osiguran na samom priključku na mrežu s diferencijalnim prekidačem (sigurnosni prekidač) s maksimalnom strujom za intervenciju od 30mA.
7) Električni se vodič ne smije zakopati ispod zemlje, već smjestiti u skladu s važećim lokalnim propisima; posavjetujte se s kvalificiranim instalaterom električnih uređaja.
8) Tijekom instalacije uređaja nemojte ga povlačiti na način da povlačite za priključni vodič.
9) Prije prve upotrebe uređaja provjerite da ste tog istog ispravno instalirali.
10) Filter mora biti udaljen barem 50 cm od ruba jezera pazeći pri tom da ga postavite tako da ni u kojem slučaju ne može pasti u vodu te da mjesto na kojem se montira nije podložno poplavljivanju ni preljevanju.
11) Uređaj ne upotrebljavajte niti ga smještajte na mjestima, gdje postoji opasnost smrzavanja. Svakako preporućujemo, da u zimsko doba aparat skinete, ispraznite i prigodno zaštitite od leda.
12) Aparat se ne smije uključivati na suho.
13) Ne upotrebljavajte uređaj s korozivnim ili abrazivnim tekućinama.
14) Maksimalna temperatura upotrebljene tekućine ne smije biti viša od 35°C.

• PUMPA

15) Pumpu priključite na ispravno uzemljenu utičnicu.
16) Pumpu možete uroniti u vodu do dubljine do 2 m, kao što je navedeno na simbolu $\frac{\nabla}{2m}$.

• FILTAR UV-C

17) **PAŽNJA:** Ovaj uređaj zrači zrake tipa UV-C, koji mogu oštetiti oči i kožu.
Ne upotrebljavajte lampe odvojeno od aparata.
18) PAŽNJA: NIKADA NE GLEDAJTE NEPOSREDNO U LAMPU UV-C DOK JE UPALJENA.
19) **PAŽNJA:** ovaj je uređaj izrađen od stakla. Potrebno je brižljivo rukovanje!
20) Maksimalna temperatura upotrebljene tekućine ne smije biti viša od 35°C;
21) Filtar se ne smije priključivati direktno na javnu mrežu za opskrbu vodom.
22) UV filtar nije prikladan za uronjanje u vodu. Kod nepredviđenog pada u vodu ne pokušajte ga nikako izvuci, već odmah izvucite utikač iz mrežne utičnice. Utikač morate izvuci i u slučaju mokrih vanjskih površina aparata.
• Za optimalno korištenje filtra preporućujemo, da na svakih 4000 sata rada promijenite lampu.
• PAŽNJA: Za dostupanje do sprave koja odaje UV-C zrake potrebno je prigodnim odvijačem ukloniti vijke, kao što je prikazano na slikama 2 (stranica 23). Promijenite spravu i ponovo veoma pažljivo zavijte vijake do kraja; taj je postupak bitan za sigurnost osoba koje bih inače imale jednostavan pristup do uređaja koja zrači UV-C zrake.

23) **PAŽNJA:** Nije dječja igračka.
24) **PAŽNJA:** Nije prikladan za upotrebu od strane djece ili osoba s smanjenim sposobnostima bez nadzora.
25) Pažljivo čuvajte ove uputnje!

UVJETI GARANCIJE

Ovaj aparat je kvalitetan proizvod te je izrađen po najmodernijoj tehnici, upotrebom brižno odabranog materijala. Garancija traje 24 mjeseca i počinje od dana predaje aparata, potrebno je pokazati odrezak uplate, prijemnica, račun itd. Za vrijeme garancije naš centar asistencije popravlja sve one nedostatke u radu koje, nasuprot pravilnog upotrebljavanja od strane kupca, prema našim uputama se mogu svoditi na oštećeni materijal. Prema garanciji se promijene ili poprave svi oni dijelovi koji se prema našem mišljenju pokažu defektnim. Dijelove koje mijenjamo ostaju naše vlasništvo. Popravljanje ili mijenjanje oštećenih dijelova ne produžuje rok garancije aparata; za izmijenjene dijelove važi rok garancije aparata. Ne odgovaramo za nanesenu štetu ili oštećenost aparata ili drugih dijelova ako je do toga došlo zbog pogrešne upotrebe i održavanja aparata. Isto važi ako se ne poštuju propisi sadržani u našem priručniku uputa ili ako se upotrebljava pribor koji nije dio našeg programa. Bilo koja intervencija od strane neovlaštenog osoblja poništava pravo na garanciju. Garancija ne pokriva dijelove koje se istroše i čije trošenje je prirodna posljedica upotrebe aparata (kao što su štrcaljke, brtve, dijelovi koji se kreću).

SVI NASTALI TROŠKOVI U SLUČAJU REKLAMACIJE ZA VRIJEME GARANCIJE KOJI NISU BILI OVLAŠTENI ILI PRIZNATI BIT ĆE ZADUŽENI.

DÔLEŽITÉ BEZPEČNOSTNÉ PREDPISY

Prítomné zariadenie je filter, ktorý prostredníctvom zabudovanej žiarovky vydávajúcej UV-C lúče, slúži na sterilizáciu vody vo vonkajších okrasných jazierkach. Uvedené zariadenie používajte výhradne na určené účely. Použitie zariadenia na iný účel, ako je odporúčané, bude znamenať stratu záruky.

Pozor: aby ste predišli akýmkoľvek nehodám, okrem základných bezpečnostných predpisov, dôsledne dodržiavajte nasledujúce bezpečnostné opatrenia:
1) **POZOR**: pred inštaláciou a údržbou odpojte všetky elektrické zariadenia ponorené do vody. V prípade, že sú zástrčka alebo zásuvka elektrickej siete mokré, vypnite najprv hlavný vypínač elektrickej siete;
2) Skontrolujte, či napätie uvedené na výrobnom štítku spotrebiča zodpovedá napätiu siete v domácnosti;
3) Pred zapojením spotrebiča do elektrickej siete skontrolujte, či nie sú poškodené elektrické káble zariadení.
4) Prívodný elektrický kábel sa nesmie opravovať, ani vymieňať.
Ak je poškodený, treba vymeniť celé zariadenie.
5) Prívodný elektrický kábel musí vytvoriť ohyb smerujúci dolu (DRIP LOOP), aby sa predišlo tomu, že by stekajúca voda mohla dosiahnuť samotnú zásuvku.
6) Medzi elektrickou zásuvkou a zariadeniami musí byť namontovaný diferenčný bezpečnostný spínač, ktorý zasiahne a vypne zariadenie v prípade 30mA.
7) Prívodný elektrický kábel sa nesmie viesť pod zemou. Dodržiavajte pokyny na inštaláciu, ktoré rešpektujú vnútroštátne predpisy a poraďte sa so zaškoleným elektrikárom.
8) Počas inštalácie zariadení ich nedvíhajte prostredníctvom prívodného elektrického kábla.
9) Pred uvedením spotrebičov do činnosti skontrolujte, či sú správne nainštalované.
10) Filter umiestnite aspoň 1 m od okraja jazierka, pričom zabezpečte, aby bol namontovaný tak, že sa nedostane do vody, ani v prípade zatopenia oblasti okolo jazierka, či preliatia vody cez okraj.
11) Zariadenia nepoužívajte, ani ich neumiestňujte v priestoroch, kde by mohli zamrznúť. V zimnom období sa odporúča zariadenia vybrať, vyprázdniť a vhodne ich uskladniť.
12) Zariadenia neuvádzajte do chodu nasucho.
13) Zariadenia neuvádzajte do chodu s korozívnymi, ani abrazívnymi kvapalinami.
14) Maximálna teplota pretekajúcej kvapaliny nesmie presiahnuť 35°C.

• ČERPADLO

15) Čerpadlo treba zapojiť do uzemnenej zásuvky.
16) Čerpadlo môžete ponoriť do vody s maximálnou hĺbkou 2 m, ako je uvedené na obrázku $\overset{\nabla}{2m}$.

• UV-C FILTER

17) POZOR: Toto zariadenie vydáva UV-C žiarenie, ktoré môže poškodiť zrak a pokožku.
Žiarovku nepoužívajte mimo zariadenia.
18) **POZOR**: NIKDY SA NEPOZERAJTE PRIAMO NA ROZSVIETENÚ UV-C LAMPU.
19) **POZOR**: na tomto zariadení sú sklenené časti! Pri manipulácii s ním buďte opatrní!
20) Maximálna teplota pretekajúcej kvapaliny nesmie presiahnuť 35°C;
21) Filter nikdy nezapájajte k verejnej vodovodnej sieti.
22) FUV filter nie je určný na činnosť pri ponorení do vody. Ak by sa zariadenie nehodou dostalo do vody, nesnažte sa ho vybrať skôr, ako vytiahnete zástrčku zo zásuvky elektrickej siete. Zástrčku vytiahnite, aj keď spozorujete, že sú mokré vonkajšie časti zariadenia.
• Na dosiahnutie najvyššieho výkonu sa odporúča vymeniť žiarovku približne každých 4000 hodín (po každej sezóne).
• **POZOR**: Aby ste sa dostali z zariadeniu vydávajúcemu UV-C žiarenie, musíte vhodným skrutkovačom odskrutkovať vybrať skrutku, ako je zobrazené na obrázku 23. Vymeňte zariadenie, pričom dávajte veľký pozor, aby ste skrutku zaskrutkovali do pôvodnej polohy. Je to veľmi dôležité kvôli bezpečnosti osôb, ktoré by sa v opačnom príppade mohli mať prístup k zariadeniu UV-C žiarenia.

23) **POZOR**: Zariadenie nie je detská hračka.
24) **POZOR**: Bez dozoru ho nesmú používať deti, ani postihnutné osoby.
25) NÁVOD NA POUŽÍVANIE SI STAROSTLIVO ODLOŽTE!

ZÁRUČNÉ PODMIENKY

Tento prístroj predstavuje kvalitný výrobok vyrobený podľa súčasných technických podmienok s použitím starostlivo vybraného materiálu. Záruka je platná po dobu 24 mesiacov od dodania prístroja s doložením pokladničného bloku, dokladu o zaplatení, faktúry a pod. Počas záručnej doby naše servisné centrum opraví všetky funkčné poruchy vzniknuté aj napriek tomu, že pri používaní užívateľ postupoval v súlade s naším návodom na použitie a poruchy mohli byť teda spôsobené chybou materiálu. Záruka bude vybavená uskutočnením výmeny alebo opravy dielov, ktoré sa podľa nášho posúdenia prejavia ako chybné. Vymenenédiely zostávajú v našom vlastníctve. Oprava alebo výmena chybných dielov nepredĺži záručnú dobu prístroja; u vymenených dielov platí rovnaká záručná doba ako pre prístroj. Nezodpovedáme za škody alebo chyby prítroja alebo jeho častí spôsobené nesprávnym používaním alebo nesprávnou údržbou prístroja. To platí aj pri nedodržaní noriem obsiahnutých v našom návode na použitie alebo z dôvodu použitia dielov alebo príslušenstva, ktoré nie sú súčasťou nášho programu. Vykonanie akéhokoľvek zásahu pracovníkom, ktorý k tomu nemá z našej strany oprávnenie, spôsobí prepadnutie všetkých nárokov na záruku. Záruka sa nevzťahuje na diely podliehajúce opotrebovaniu, ktoré je spôsobené bežným používaním prístroja (ako sú napríklad trysky, tesnenia, pohyblivé časti).

VŠETKY NÁKLADY, KTORÉ VZNIKNÚ V PRÍPADE NEOPRÁVNENÝCH ALEBO NEUZNANÝCH REKLAMÁCIÍ, BUDÚ PRIPÍSANÉ REKLAMUJÚCEJ STRANE.

POMEMBNI VARNOSTNA NAVODILA

Ta črpalka s filtrom in UV-C lučjo za notranjo sterilizacijo, se lahko uporablja v umetnih ribnikih s svežo vodo.
Napravo uporabljajte zgolj za namen opisan v teh navodilih. Uporaba za kakršnekoli drugačne namene je nevarna in pomeni razveljavitev garancije.
Kakršna koli drugačna vrsta uporabe je prepovedana in zanjo torej proizvajalec ne prevzema nikakršne odgovornosti.
Pozor: za preprečitev kakršne koli nesreče je potrebno poleg osnovnih varnostnih predpisov upoštevati tudi naslednja opozorila:
1) **POZOR**: pred postopki instalacije ali vzdrževanja prekinite napetost na vseh električnih aparatih, ki so potopljeni v ribnik.
V primeru, da sta priključni vtič ali omrežna vtičnica bila v kontaktu z vodo, izključite glavno omrežno stikalo in šele nato napajalno vrvico aparata;
2) Preverite, ali napetost, navedena na etiketi aparata, ustreza omrežni napetosti;
3) Preden aparat priključite na električno omrežje, preverite, da priključna vrvica ali sam aparat nista kakorkoli poškodovana.
4) Priključnega kabla ne smete popravljati ali zamenjati. Vkolikor je vrvica poškodovana, je potrebno zamenjati celotni aparat.
5) Priključni kabel aparata mora potekati v dovolj velikem zavoju, obrnjenim v smeri navzdol (DRIP LOOP), s tem preprečite, da bi morebitna voda, ki zdrsne po vrvici, zmočila samo električno vtičnico.
6) Aparat mora biti na samem priključku zavarovan s posebnim diferencialnim stikalom z mejo sprožitve največ 30mA.
7) Napajalnega kabla ne speljite pod zemljo, temveč upoštevajte pravila instalacije, ki so določena z veljavnimi lokalnimi predpisi; posvetujte se s kvalificiranim električarjem.
8) Med postopkom instalacije aparata slednjega ne dvigujte tako, da povlečete za napajalni kabel.
9) Pred prvim pogonom aparata preverite, ali je pravilno instaliran.
10)Filter namestite vsaj 50 cm od roba ribnika in se prepričajte, da v nobenem primeru ni nevarnosti, da bi padel v vodo, prepričajte se tudi, da mesto namestitve filtra nikoli ni poplavljeno.
11) Ne uporabljajte ali nameščajte aparata na mesto, kjer obstaja nevarnost zaledenitve. V zimskem času je vsekakor priporočljivo, da aparat odstranite, ga izpraznite in shranite na zaščitenem mestu.
12) Aparat ne sme delovati brez vode.
13) Aparati ne smejo delovati v korozivnih ali abrazivnih tekočinah.
14) Maksimalna temperatura tekočine v pretoku ne sme presegati 35°C.

• ČRPALKA

15) Črpalko je potrebno priključiti na pravilno ozemljeno vtičnico.
16) Črpalko lahko potopite v vodo do globine največ 2m, kot je to označeno na simbolu $\overset{\nabla}{\underset{2m}{}}$.

• FILTER UV-C

17) POZOR: Naprava oddaja UV-C žarke, ki lahko poškodujejo oči in kožo.
Ne uporabljajte luči ločeno od aparata.
18) **POZOR**: NIKOLI NE GLEJTE NARAVNOST V UV-C LUČ, KO JE TA PRIŽGANA.
19) **POZOR**: ta aparat vsebuje steklo! Z njim ravnajte previdno!
20) Maksimalna temperatura tekočine v pretoku ne sme presegati 35°C;
21) Nikoli ne priključite filtra na javno vodovodno omrežje.
22) UV filter ni primeren za potapljanje v vodo. V primeru, da aparat po nesreči pade v vodo, ga v nobenem primeru ne poskušajte pobrati, temveč najprej izvlecite vtič iz omrežne vtičnice. Vtič izvlecite tudi v primeru, da so zunanje ploskve aparata mokre.
• Za optimalno izkoriščenost filtra svetujemo, da luč zamenjate na približno vsakih 4000 ur delovanja.
• **POZOR**: Za dostop do sklopa, ki oddaja UV-C žarke, je potrebno sneti vijake, kot je to označeno na slikah 2 (stran 23) s pomočjo ustreznega izvijača. Zamenjajte sklop; pri tem pazite, da boste vijake spet pritegnili do konca. Ta postopek je bistvenega pomena za varnost oseb, ki bi sicer z lahkoto dosegle sklop, ki oddaja UV-C žarke.

23) **POZOR**: Aparat ni otroška igrača.
24) **POZOR**: Aparat ni primeren, da bi ga uporabljali otroci ali osebe z zmanjšanimi opravilnimi sposobnostmi, brez nadzora.
25) **Skrbno shranite ta navodila!**

POGOJI GARANCIJE

Ta aparat je kvaliteten proizvod in je bil izgrajen po najmodernejši tehniki in z uporabo skrbno izbranega materiala. Garancija velja 24 mesecev i začne od dneva predaje aparata. Skupaj z garancijo morate predstaviti blagajniški odrezek, prejemnico, račun, itd. Za časa garancije, naš center asistence popravlja vsa tista nedelovanja, ki so se pojavila čeprav je kupec po naših navodilih pravilno uporabljal aparat in se lahko potrdi, da je prišlo do nedelovanja le zaradi napake materiala. Na osnovi garancije se menjajo ali popravljajo le tisti deli, ki se po našem mišljenju pokažejo da imajo napake. Deli, ki jih menjamo ostanejo naša lastnina. Popravljanje ali menjanje delov z napakami ne podaljšuje roka garancije aparata; za zamenjane dele velja rok garancije aparata. Ne odgovarjamo za naneseno škodo, napake aparata ali drugih delov če je do tega prišlo zaradi napačne rabe ali vzdrževanja aparata. Isto velja tudi če se ne spoštujejo predpisi, ki se nahajajo v našem priročniku navodil ali če se uporablja pribor, ki ni del našega programa. Kateri koli poseg s strani ne pooblaščenega osebja kupec izgubi pravico na garancijo. Garancija ne pokriva dele, ki so izrabljeni zaradi naravnih posledic uporabe aparata (kot so šobe, tesnila, deli ki se vrtijo).
VSI NASTALI STROŠKI ZARADI REKLAMIRANJA ZA ČASA GARANCIJE, KI NISO BILI POOBLAŠČENI ALI PRIZNANI BODO ZADOLŽENI.

ВАЖНЫЕ ЗАМЕЧАНИЯ ПО БЕЗОПАСНОСТИ

Данное устройство представляет собой фильтр для стерилизации встроенной УФ-С лампой декоративных открытых водоемов с пресной водой. Используйте данное устройство только по назначению. На использования не по назначению гарантия фирмы-изготовителя не распространяется.

Внимание: Для предупреждения любых травм, помимо самых элементарных правил безопасности, строго соблюдайте следующие правила:

1) **ВНИМАНИЕ:** Перед выполнением любых работ по установке и обслуживанию прибора отсоединяйте от сети все электрические приборы, находящиеся в пруду. При обнаружении воды на штепселе или розетке перед отсоединением электрического кабеля прибора от сети, выключите главный выключатель.

2) Проверьте, соответствует ли напряжение, указанное на приборе напряжению в сети.

3) Перед подключением прибора к сети проверьте отсутствие повреждений кабеля и прибора.

4) Электрический кабель прибора ремонту и замене не подлежит. В случае его повреждения необходимо заменить весь прибор.

5) Штекер электрического кабеля должен быть подключен к розетке так, чтобы электрический кабель образовал петлю (DRIP LOOP) ниже уровня розетки с тем, чтобы предупредить попадание капель воды в розетку.

6) Важно, чтобы прибор, как все электрические приборы в пруду (аквариуме), был подключен к сети через заземленный автомат защиты, рассчитанный на ток Idn не более 30 mA.

7) При использовании прибора вне дома не закапывайте электрический кабель; соблюдайте правила монтажа, предусмотренные действующими местными нормами или обратитесь к квалифицированному электрику.

8) Не перемещайте и не поднимайте прибор, взявшись рукой за электрический кабель.

9) Перед включением прибора убедись, что установка прибора произведена правильно.

10) Устанавливайте фильтр на расстоянии по меньшей мере 50 cm от края водоема, следя за тем, чтобы он не мог оказаться в воде даже случайно и чтобы место его установки не затоплялось.

11) Не используйте и не храните устройство при низкой температуре. Перед началом зимнего периода, в любом случае, рекомендуется демонтировать прибор, опорожнить, очистить и хранить внутри помещения (с положительной температурой).

12) Устройство не должно работать всухую.

13) Не допускается работа устройства с коррозийными и абразивными жидкостями.

14) Максимальная температура очищаемой воды не должна превышать 35°C.

• ПОМПА:

15) Помпа должна подключаться к электрической розетке с заземлением.

16) Максимальная глубина погружения помпы в воду составляет 2 м, как показано знаком $\overset{\nabla}{\underline{2m}}$.

• УФ – ОЧИСТИТЕЛЬ ВОДЫ

17) **ВНИМАНИЕ:** Данное устройство является источником УФ-излучения, опасного для глаз и кожи.
Запрещается использовать УФ-лампу отдельно от устройства.

18) **ВНИМАНИЕ: ЗАПРЕЩАЕТСЯ СМОТРЕТЬ НА ВКЛЮЧЕННУЮ УФ-ЛАМПУ.**

19) **ВНИМАНИЕ:** В данном устройстве имеются стеклянные детали! Обращайтесь с ними бережно и осторожно!

20) Максимальная температура очищаемой воды не должна превышать 35°C;

21) Никогда не подключайте устройство к общественному водопроводу.

22) УФ-очиститель воды не предназначен для работы под водой. Если устройство случайно упадет в воду, категорически запрещается вытаскивать его из воды, предварительно не отсоединив штепсель от розетки. Штепсель следует вынимать из розетки и в случае обнаружения воды на наружных поверхностях устройства.

• Для оптимальной работы УФ-очистителя воды рекомендуется заменять уф-лампу приблизительно через каждые 4000 часов.

• ВНИМАНИЕ: Для доступа к устройству, испускающему УФ-лучи, необходимо снять винты, как показано на рисунках 2 (страница 23) специальной отверткой. Замените устройство и поставьте с максимальной осторожностью винты на место. Эта операция чрезвычайно важна для обеспечения безопасности людей, которые, в противном случае, могли бы легко добраться до устройства, излучающего УФ-лучи.

23) **ВНИМАНИЕ:** Это не детская игрушка.

24) **ВНИМАНИЕ:** Не пригодно для использования детьми и недееспособными лицами без присмотра.

25) Бережно храните данные инструкции!

УСЛОВИЯ ГАРАНТИИ

Этот прибор является качественным изделием, которое было изготовлено из тщательно отобранных материалов и в соответствии с актуальным состоянием техники. Гарантия действует в течение 24 месяцев с даты поставки прибора и предоставляется по предъявлении чека, квитанции, счета-фактуры и т.д. В течение гарантийного срока наш центр технической поддержки устранит все неполадки, которые, несмотря на правильное использование в соответствии с нашими инструкциями, могут быть связаны с дефектом матералов. Гарантия заключается в замене или ремонте тех деталей, которые признаны нами дефектными. Замененные детали переходят в нашу собственность. Ремонт или замена дефектных деталей не продлевает срока гарантии; для замененных деталей действует гарантийный срок прибора. Гарантийный срок на замененные детали заканчивается одновременно с окончанием срока гарантии на весь прибор. Мы не несем ответственности за повреждения или неполадки прибора или его частей, возникшие в результате неправильного использования или технического обслуживания. То же самое действительно в случае несоблюдения правил, содержащихся в нашей инструкции, или использования частей или принадлежностей, не являющихся составной частью нашей программы. Любое вмешательство неуполномоченного нами персонала приводит к потере всех гарантийных прав. Гарантия не распространяется на изнашиваемые части, износ которых является естественным следствием эксплуатации прибора (например, форсунки, прокладки, движущиеся детали).

ВСЕ РАСХОДЫ, ВОЗНИКШИЕ В СЛУЧАЕ НЕОБОСНОВАННЫХ ИЛИ НЕПРИЗНАННЫХ ГАРАНТИЙНЫХ ПРЕТЕНЗИЙ, БУДУТ ОТНЕСЕНЫ НА СЧЕТ ВЛАДЕЛЬЦА ПРИБОРА.

ВАЖЛИВІ НОРМИ БЕЗПЕКИ

Даний апарат є фільтром зі стерілізуючою функцією, шляхом використання вбудованної лампи на UV-C проміннях для використання в декоративних завнішніх озерах з прісною водою. Використовувати даний апарат тільки з ціллю, для якої він призначений. Інші шляхи використання не покриваються гарантією, наданною виробником.

Увага: для того, щоб уникнути будь-якого типу пошкоджень ретельно перевірити, крім єлементарних призначень безпеки, наступні попередження:
1) УВАГА: від'єднати усі електроприлади, занурені у водоймище перед тим, як виконувати операції по установці та обслуговуванню. У випадку, якщо вилка з'єднання або розетка є намоченими, вимкнути основний вмикач перш ніж від'єднувати кабель живлення;
2) Перевірити, щоб напруга, вказана на єтікетці відповідала напрузі в єлектромережі;
3) Перш ніж під'єднувати прилади до єлектромережі перевірити, щоб кабелі та самі апарати не були намоченими яким-небудь чином.
4) Шов живлення не може бути не замінений, не відремонтований. При його пошкодженні замінити весь апарат.
5) Кабель живлення апаратів повинен утворювати відповідну петлю, повернуту донизу (DRIP LOOP), щоб уникнути можливості, що вода яка стікає, може потрапити в саму розетку.
6) Апарати повинні бути захищенними на виході спеціьним діференційним рубільником (запобігачем) з максимальним током дії 30 мА.
7) Не закопувати кабель живлення, але притримуватись правил установки, передбачених місцевими нормами, консультуючись у квалифікованого місцевого інсталятора.
8) Під час установки уникати підняття апаратів тримаючи за кабель живлення.
9) Перш ніж починати використовувати апарат перевірити, що установка виповнена відповідним чином.
10) Встановити фільтр принаймні на відстані 1 м від краю озірця, переконуючись в тому, що вода не може потрапити ні яким, навіть випадковим, чином та що зона його розміщення захищена від небезпеки затоплення.
11) Не використовувати або утримувати апарати в зоні, незахищеній від ризику заморозків. В зимовий період в будь-якому разі радимо зняти, зпустошити та розмістити апарати для їх захисту.
12) Апарати не повинні працювати «сухими», тобто без води.
13) Уникати використання апаратів з коррозійними та абразивними рідинами.
14) Максимальна температура циркулюючої рідини не повинна перевищувати 35°C.

• НАСОС

15) Насос під'єднується до заземленної розетки.
16) Насос може бути зануреним у воду на максимальну глибину 2м, як вказано на зображенному символі.

• ФІЛЬТР UV-C

17) УВАГА: Даний аппарат випромінює радиоактивні проміні UV-C, що можуть пошкодити очі та шкіру.
Не використовувати лампу інакше, чим в апараті.
18) УВАГА: НІКОЛИ НЕ ДИВИТИСЬ НА ЛАМПУ В ТОЙ ЧАС ЯК ВОНА ВКЛЮЧЕНА.
19) УВАГА: цей апарат має скляні частини! Рухати з належною обережністю.
20) Максимальна температура циркулюючої рідини не повинна перевищувати 35°C;
21) Ніколи не під'єднувати фльтр до загальної мережі водопостачання.
22) Фільтр UV не призначений для функціонуванні зануреним у воду. Якщо випадково апарат потрапить у воду, не намагатись ні в якому разі підняти його, та перш за все вимкнути вилку живлення. Вимкнути вилку також у випадку, якщо видно намочені зовнішні частини апарата.

• Для оптимального вихіду фільтру радимо змінювати лампу кожні 4000 годин (один сезон).
• УВАГА: Щоб отримати доступ до пристрою, що випромінює проміні UV-C необхідно видалити гвинт, як вказано на малюнку XXX, використовуючи належну викрутку. Замінити пристрій і з належною обережністю закрутити гвинти як було до заміни. Ця операція є дуже важливою для безпеки людей, які в протилежному випадку мали би легкий доступ до пристрою, що випромінює проміні UV-C.

23) УВАГА: Апарат не є іграшкою для дітей.
24) УВАГА: Не придатний для використання дітьми або особами інвалідами, залишенними без нагляду.
25) РЕТЕЛЬНО ЗБАРІГАТИ ЦЮ ІНСТРУКЦІЮ!

УМОВИ ГАРАНТІЇ

Цей прилад є якісним виробом, який було виготовлено з ретельно підібраних матеріалів і відповідно до сучасного стану техніки. Гарантія діє протягом 24 місяців від дати поставки приладу й надається по пред'явленню чека, квитанції, рахунку- фактури та т.і. Протягом гарантійного строку наш центр технічної підтримки усуне всі неполадки, які, незважаючи на правильне використання відповідно до наших інструкцій, можуть бути пов'язані з дефектом матеріалів. Гарантія полягає в заміні або ремонті тих деталей, які визнані нами дефектними. Замінені деталі переходять у нашу власність. Ремонт або заміна дефектних деталей не продовжує строку гарантії; для замінених деталей діє гарантійний строк приладу. Гарантійний строк на замінені деталі закінчується одночасно із закінченням строку гарантії на весь прилад. Ми не несемо відповідальності за ушкодження або неполадки приладу або його частин, що виникли в результаті неправильного використання або технічного обслуговування. Те ж саме є дійсним у випадку недотримання правил, що містяться в нашій інструкції, або використанні частин або приналежностей, що не є складовою частиною нашої програми. Будь-яке втручання стороннього персоналу призводить до втрати всіх гарантійних прав. Гарантія не поширюється на частини, що зношуються, зношування яких є природним наслідком експлуатації приладу (наприклад, форсунки, прокладки, рухливі деталі що рухаються).
УСІ ВИТРАТИ, ЩО ВИНИКЛИ У ВИПАДКУ НЕОБҐРУНТОВАНИХ АБО НЕВИЗНАНИХ ГАРАНТІЙНИХ ПРЕТЕНЗІЙ, БУДУТЬ ВІДНЕСЕНІ НА РАХУНОК ВЛАСНИКА ПРИЛАДУ.

INSTALLATION / INSTALLATION

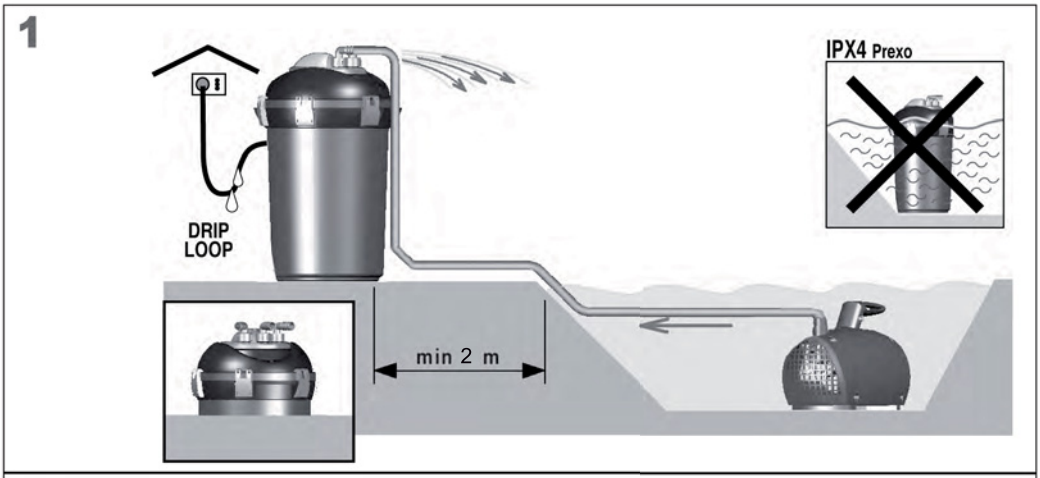

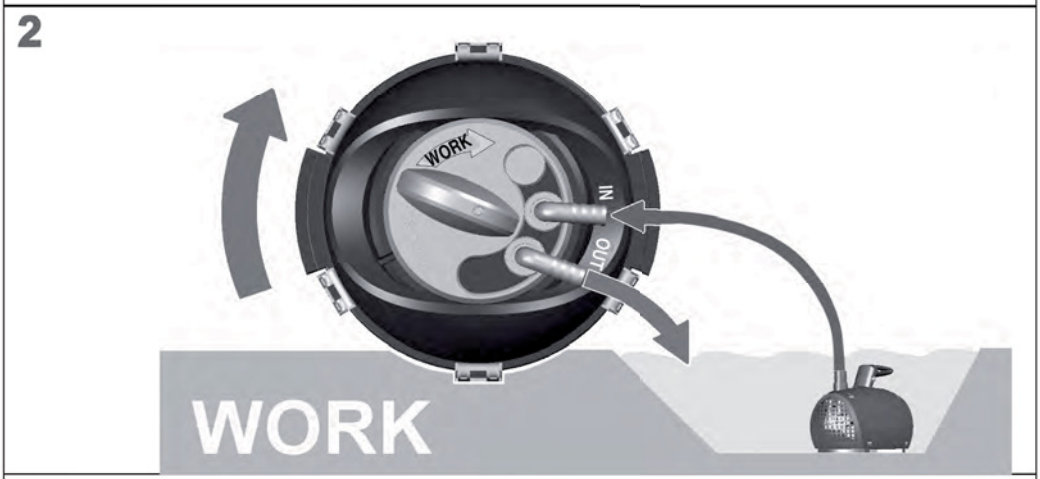

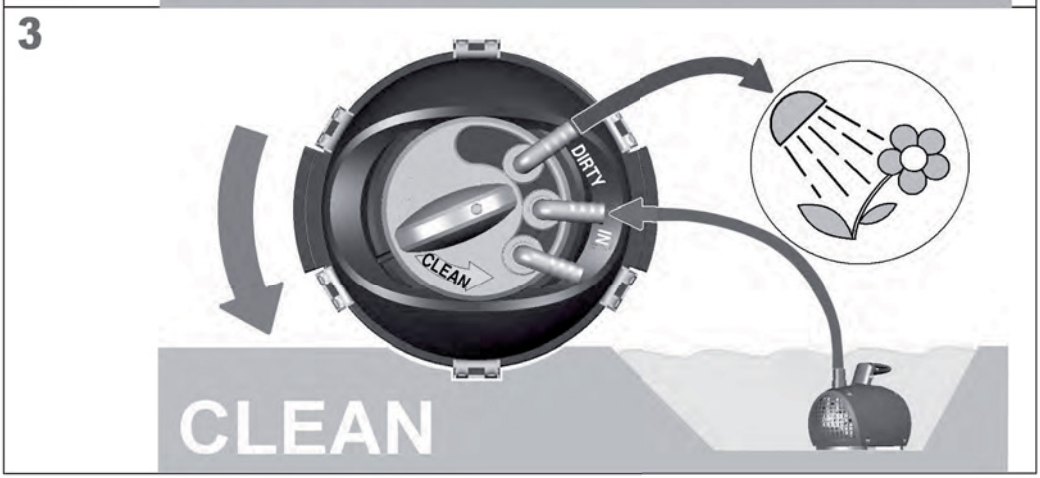

WARTUNG / MAINTENANCE

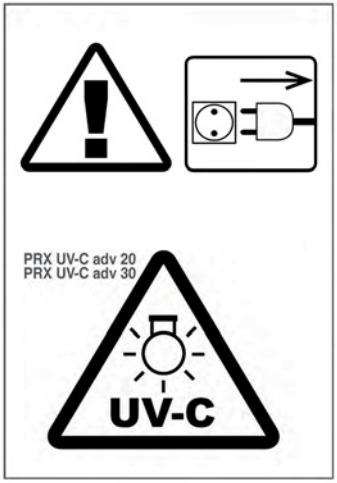

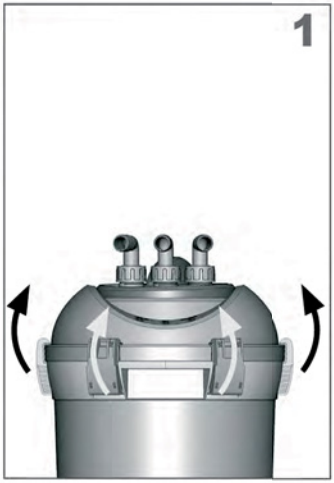

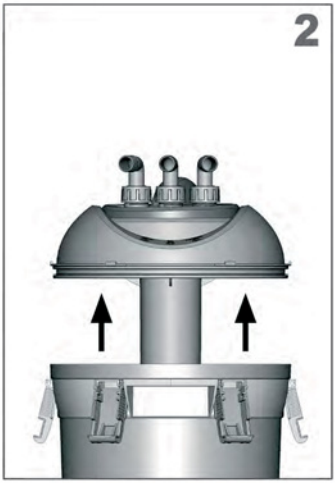

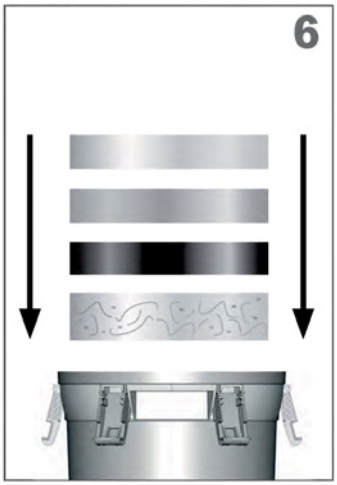

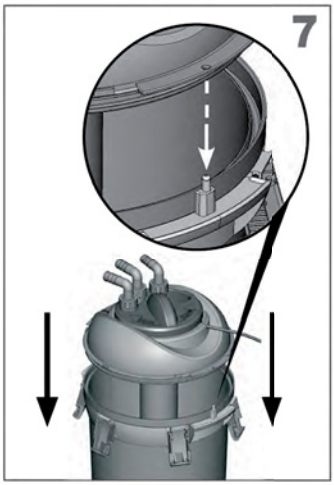

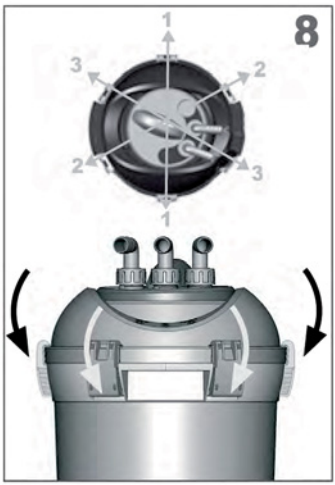

WARTUNG / MAINTENANCE - PUMPE / PUMP

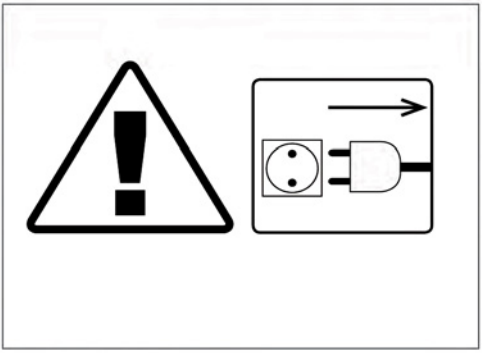

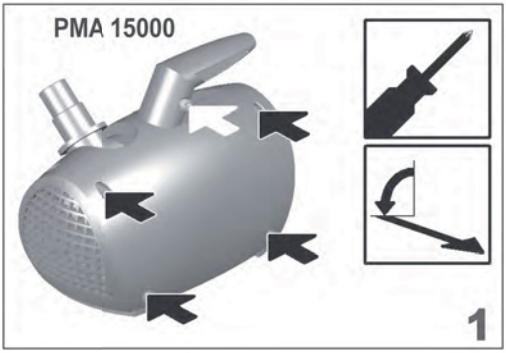

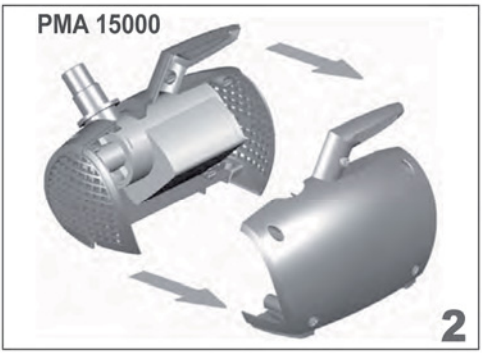

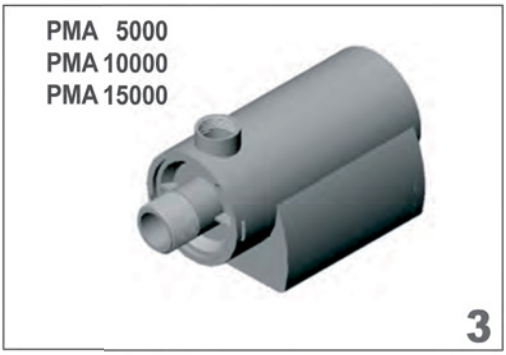

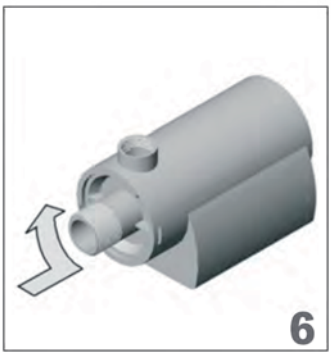

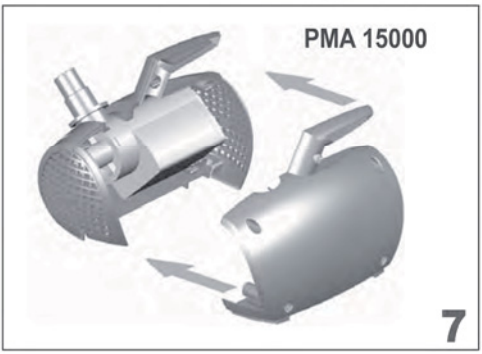

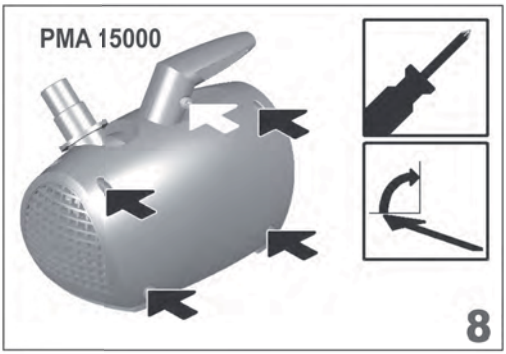

WARTUNG / MAINTENANCE - UVC

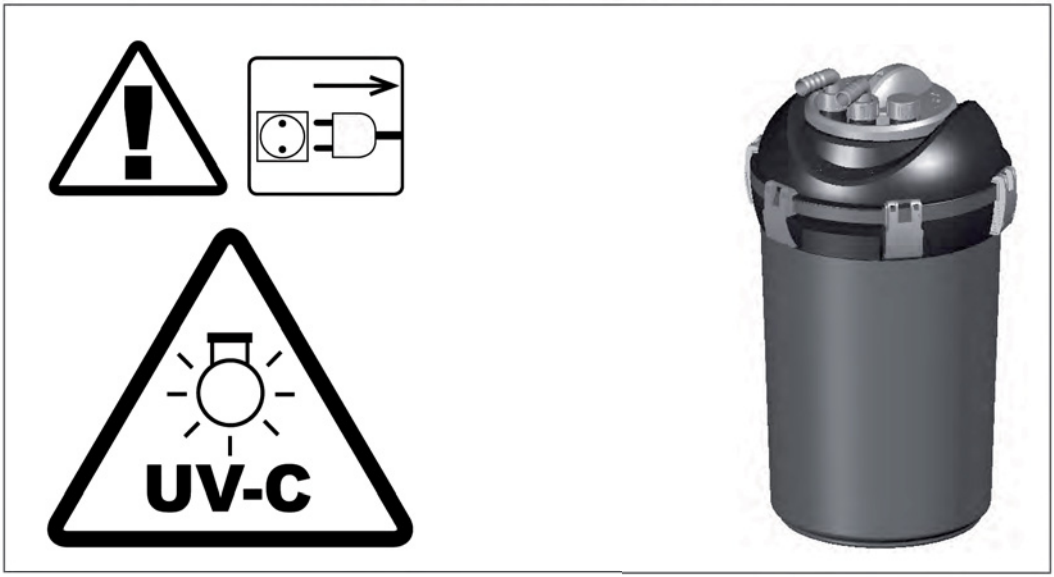

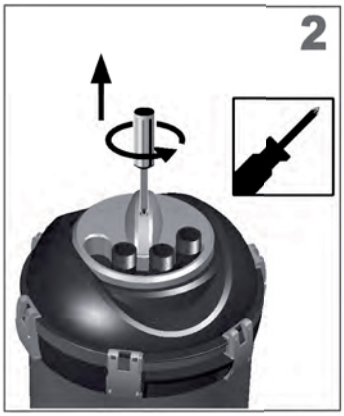

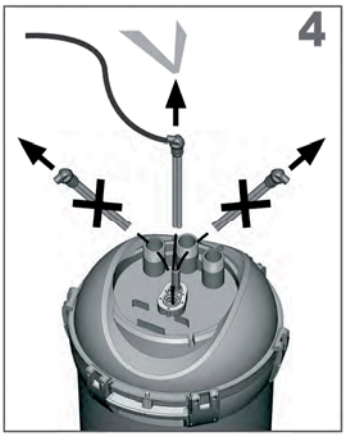

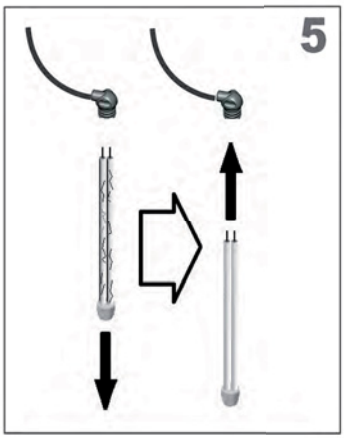

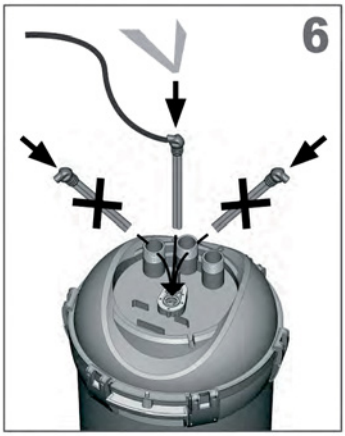

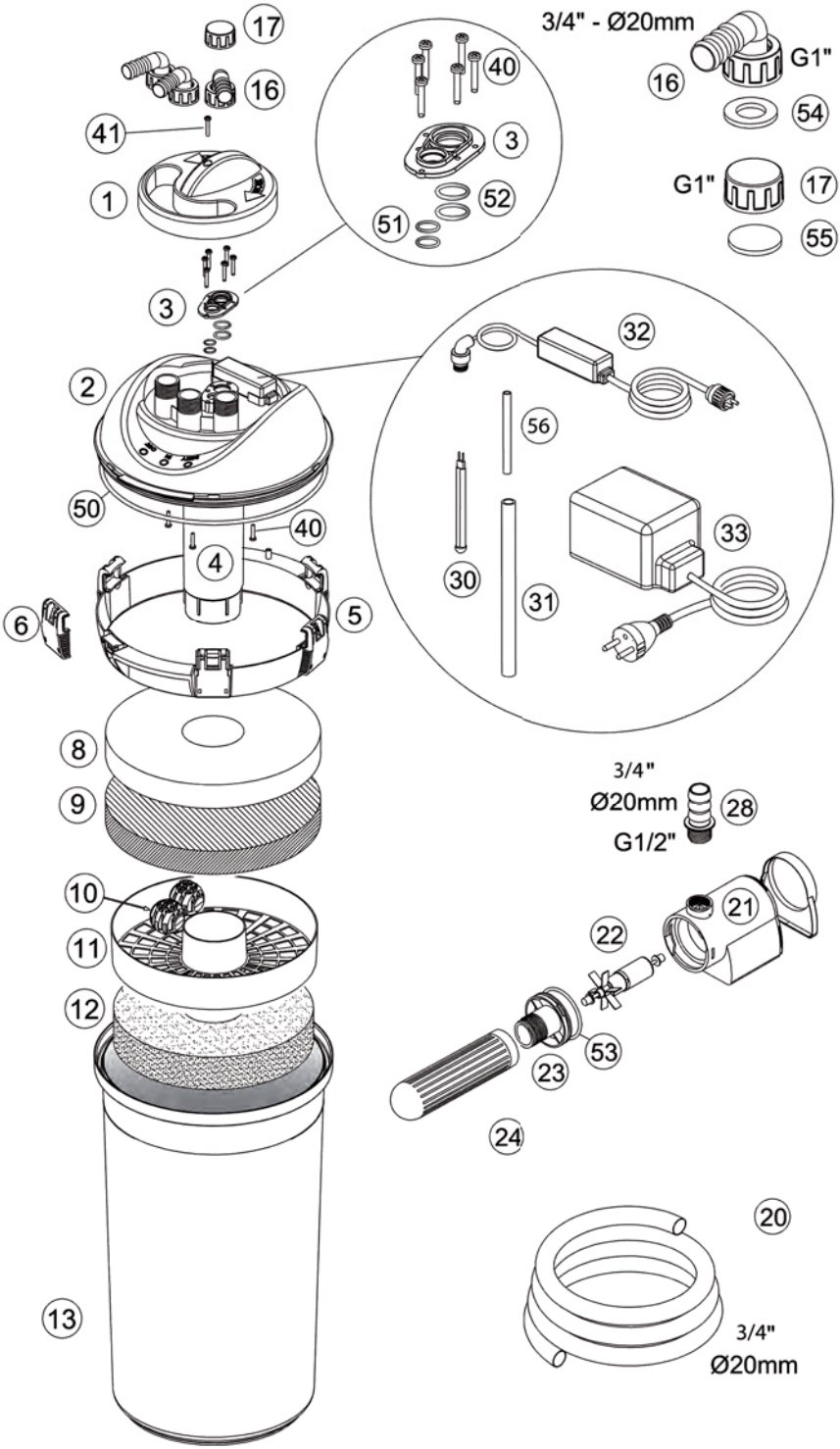
3/4" - Ø20mm
G1"
G1"
3/4"
Ø20mm
G1/2"
3/4"
Ø20mm
17
16
41
1
40
3
52
51
16
54
17
55
3
32
2
56
50
40
4
33
30
31
6
5
8
9
28
10
21
11
22
12
53
23
24
20
13

PMA 5000

ERSATZTEILBESTELLUNG / SPARE PARTS

Teile Nr.	PMA 5000	PMA 10000	PMA 15000	BEZEICHNUNG	DESCRIPTION
001	71150			Wahlschalter	Handle
002	71149			Deckel	Cover
003	71559			Flansch	Plastic support
004	71152			Gehäuse UVC	UV lamp cover
005	71153			Haltering	Ring for hooks
006	71154			Klammer	Hook
007	/	71155		Zwischenstück	Extension
008	71560	71156		Filterschwamm blau	Filter sponge blue
009	71561	71157		Filterschwamm schwarz	Filter sponge black
010	71158			Bioballs	Bio-balls
011	71159			Korb	Bio-balls basket
012	71160			Kinshi-Filtermatte	Kinshi filter material
013	71179	71161		Behälter	Tank
015	/	71163		Schlauchtülle G1"- 1" (Ø25mm)	Hose connector G1"- 1"(Ø25mm)
016	71180	/		Schlauchtülle G1"- 3/4" (Ø20mm)	Hose connector G1"- 3/4"(Ø20mm)
017	71164			Kappe 1"	Cap with thread 1"
020	71182	71167		Spiralschlauch - 5m	Spiral hose - 5m
021	71562	71563	71168	Pumpengehäuse	Body pump

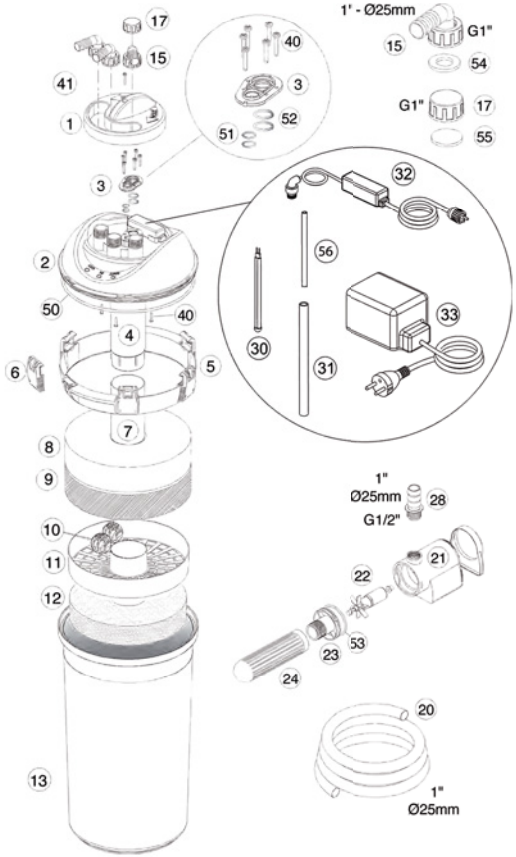

PMA 10000

ERSATZTEILBESTELLUNG / SPARE PARTS

Teile Nr.	PMA 5000	PMA 10000	PMA 15000	BEZEICHNUNG	DESCRIPTION
022	71184	71169		Rotor komplett	Complete Rotor
023	71170			Einlaufdeckel	Pump inlet
024	71564		71171	Gitter	Grid
025	/	/	71172	Gehäuse	Housing
026	/	/	71173	Kunststoffschraube + Feder	Plastic screw + spring
028	71185	71175		Schlauchanschlussstück	Hose connector
030	71181	71575	71165	UV-C Röhre	UV-C lamp
031	71166			Quarzglas	Quartz glass
032	71565	71566	71566	Vorschaltgerät 12V	Ballast 12V
033	71567			Transformator 230V – 12V	Transformer 230V – 12V
040	71568			Schrauben 3x12mm irox	Screw 3x12mm inox
041	71569			Schrauben M4x15mm inox	Screw M4x15mm inox
050	71151			O-Ring Deckel	O-ring Cover
051	71570			O-Ring Wahlschalter	O-ring Handle
052	71571			O-Ring Quarzglas	O-ring Quartz glass
053	71572			O-Ring Einlaufdeckel	O-Ring Pump inlet
054	71573			O-Ring Schlauchtülle	O-Ring Hose connector
055	71574			O-Ring Kappe 1"	O-Ring for cap 1"
056	71576			Abstandshalter	Distance holder

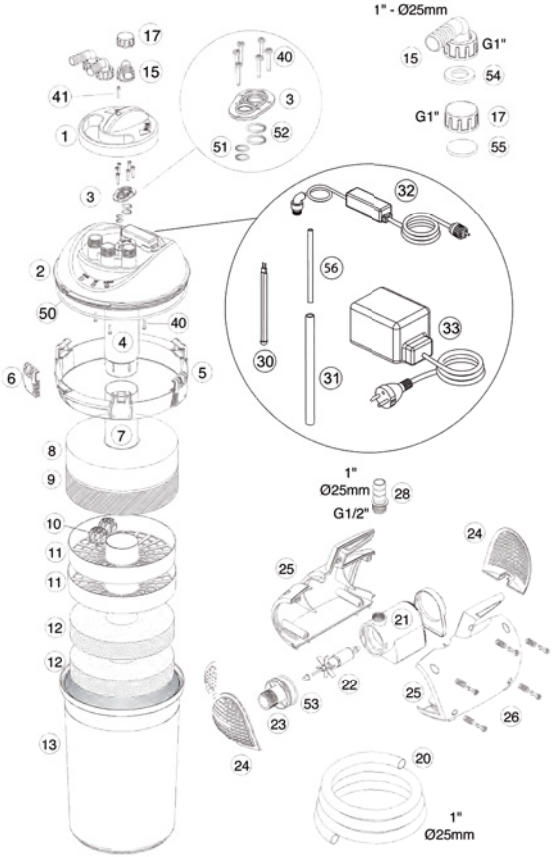

PMA 15000

2002/96/CE • EN50419

für EU Länder **Korrekte Entsorgung dieses Produkts (Elektromüll)**

for EU only **Correct Disposal of This Product (Waste Electrical & Electronic Equipment)**

D - Korrekte Entsorgung dieses Produkts (Elektromüll) *Anzuwenden in den Ländern der Europäischen Union und anderen euroäischen Ländern mit einem separaten Sammelsystem.* Die Kennzeichnung auf dem Produkt bzw. auf der dazugehörigen Literatur gibt an, dass es nach seiner Lebensdauer nicht zusammen mit dem normalen Haushaltsmüll entsorgt werden darf. Entsorgen Sie dieses Gerät bitte getrennt von anderen Abfällen, um der Umwelt bzw. der menschlichen Gesundheit nicht durch unkontrollierte Müllbeseitigung zu schaden. Recyceln Sie das Gerät, um die nachhaltige Wiederverwertung von stofflichen Ressourcen zu fördern. • Private Nutzer sollten den Händler, bei dem das Produkt gekauft wurde, oder die zuständigen Behörden kontaktieren, um in Erfahrung zu bringen, wie sie das Gerät auf umweltfreundliche Weise recyceln können. • Gewerbliche Nutzer sollten sich an Ihren Lieferanten wenden und die Bedingungen des Verkaufsvertrags konsultieren. Dieses Produkt darf nicht zusammen mit anderem Gewerbemüll entsorgt werden.

GB - Correct Disposal of This Product (Waste Electrical & Electronic Equipment) *(Applicable in the European Union and other European countries with separate collection systems).* This marking shown on the produci or its literature, indicates that it should not be disposed with other household wastes at the end of its working life. To prevent possible harm to the environment or human health from uncontrolled waste disposal, please separate this from other types of wastes and recycle it responsibly to promote the sustainable reuse of material resources. • Household users should contact either the retailer where they purchased this product, or their local government office, for details of where and how they can take this item for environmentally safe recycling. • Business users should contact their supplier and check the terms and conditions of the purchase contract. This product should not be mixed with other commercial wastes for disposal.

NL - Correcte verwijdering van dit product (elektrische & elektronische afvalapparatuur) Dit merkteken op het product of het bijbehorende informatiemateriaal duidt erop dat het niet met ander huishoudelijk afval verwijderd moet worden aan het einde van zijn gebruiksduur. Om mogelijke schade aan het milieu of de menselijke gezondheid door ongecontroleerde afvalverwijdering te voorkomen, moet u dit product van andere soorten afval scheiden en op een verantwoorde manier recyclen, zodat het duurzame hergebruik van materiaalbronnen wordt bevorderd. • Huishoudelijke gebruikers moeten contact opnemen met de winkel waar ze dit product hebben gekocht of met de gemeente waar ze wonen om te vernemen waar en hoe ze dit product milieuvriendelijk kunnen laten recyclen. • Zakelijke gebruikers moeten contact opnemen met hun leverancier en de algemene voorwaarden van de koopovereenkomsten nalezen. Dit product moet niet worden gemengd met ander bedrijfsafval voor verwijdering.

F - Comment éliminer ce produit (déchets d'équipements électriques et électroniques) *Applicable dans les pays de l'Union Européenne et aux autres pays européens disposant de systémes de collecte sélective)* Ce symbole sur le produit ou sa documentation indique qu'il ne doit pas être éliminé en fin de vie avec les autres déchets ménagers. L'élimination incontrôlée des déchets pouvant porter préjudice à l'environnement ou a la santé humaine, veuillez le séparer des autres types de déchets et le recycler de façon responsable. Vous favoriserez ainsi la réutilisation durable des ressources matérielles. • Les particuliers sont invités a contacter le distributeur leur ayant vendu le produit ou à se renseigner auprès de leur mairie pour savoir où et comment ils peuvent se débarrasser de ce produit afin qu'il soit recyclé en respectant l'environnement.• Les entreprises sont invitées a contacter leurs fournisseurs et à consulter les conditions de leur contrat de vente. Ce produit ne doit pas être éliminé avec les autres déchets commerciaux.

I - Corretto smaltimento del prodotto (rifiuti elettrici ed elettronici) *(Applicabile nei paesi dell'Unione Europea e in quelli con sistema di raccolta differenziata).* Il marchio riportato sul prodotto o sulla sua documentazione indica che il prodotto non deve essere smaltito con altri rifiuti domestici al termine del ciclo di vita. Per evitare eventuali danni all'ambiente o alla salute causati dall'inopportuno smaltimento dei rifiuti, si invita l'utente a separare questo prodotto da altri tipi di rifiuti e di riciclarlo in maniera responsabile per favorire il riutilizzo sostenibile delle risorse materiali. • Gli utenti domestici potranno riconsegnare l'apparecchio giunto a fine vita al rivenditore al momento dell'acquisto di un nuovo apparecchio di tipo equivalente in ragione di uno a uno, oppure contattare l'ufficio locale preposto per tutte le informazioni relative alla raccolta differenziata e al riciclaggio per questo tipo di prodotto. • Gli utenti aziendali sono invitati a contattare il proprio fornitore e verificare i termini e le condizioni del contratto di acquisto. Questo prodotto non deve essere smaltito unitamente ad altri rifiuti commerciali. • Lo smaltimento abusivo da parte dell'utente comporta l'applicazione delle sanzioni aministrative come da vigente legge.

E - Eliminación correda de este producto (material eléctrico y electrónico de descarte) *Aplicable en la Unión Europea y en paises europeos con sistenmas de recogida selectiva de residuos.* La presencia de està marca en el producto o en el material informativo que lo acompana, indica que al finalizar su vida útil no deberá eliminarse junto con otros residuos domésticos. Para evitar los posibles daños al medio ambiente o a la salud humana que representa la eliminación incontrolada de residuos, separe este producto de otros tipos de residuos y recíclelo correctamente para promover la reutilización sostenible de recursos materiales. • Los usuarios particulares pueden contactar con el establecimiento donde adquirieron el producto, o con las autoridades locales pertinentes, para informarse sobre como y dónde pueden llevarlo para que sea sometido a un reciclaje ecológico y seguro. • Los usuarios comerciales pueden contactar con su proveedor y consultar las condiciones del centrato de compra. Este producto no debe eliminarse mezclado con otros residuos comerciales

P - Eliminação Correda Deste Produto (Resíduo de Equipamentos Eléctricos e Electrónicos) Esta marca,apresentada no produto ou na sua literatura indica que ele não deverá ser eliminado juntamente com os residuos domésticos indiferenciados no final do seu período de vida útil. Para impedir danos ao ambiente e à saúde humana causados pela eliminação incontrolada de residuos deverá separar este equipamento de outros tipos de residuos e reciclá-lo de forma responsável, para promover urna reutilização sustentável dos recursos materiais. • Os utilizadores domésticos deverão contactar ou o estabelecimento onde adquiriram este produto ou as entidades oficiais locais para obterem informações sobre onde e de que forma podem levar este produto para permitir efectuar urna reciclagem segura em termos ambientais. • Os utilizadores profissionais deverão contactar o seu fornecedor e consultar os termos e condições do contrato de compra. Este produto nào deverà ser misturado com outros residuos comerciais para eliminação.

DK - Korrekt affaldsbortskaffelse af dette produkt (elektrisk & elektronisk udstyr) Mærket på dette produkt eller i den medfølgende dokumentation betyder, at produktet ikke må bortskaffes sammen med almindeligt husholdningsaffald efter endt levetid. For at undgå skadelige miljø- eller sundhedspåvirkninger på grund af ukontrolleret affaldsbortskaffelse skal dette produkt bortskaffes særskilt fra andet affald og indleveres behørigt til fremme for bæredygtig matehalegenvinding. • Hjemmebrugere bedes kontakte forhandleren, hvor de har købt produktet, eller den lokale myndighed for opiysning om, hvor og hvordan de kan indlevere produktet med henblik på miljøforsvarlig genvinding. • Erhvervsbrugere bedes kontakte leverandøren og læsse betingelserne og vilkårene i købekontrakten. Dette produkt bør ikke bortskaffes sammen med andet erhvervsaffald.

FIN - Tämän tuotteen turvallinen hävittäminen (elektroniikka ja sähkölaitteet) Oheinen merkintä tuotteessa tai tuotteen oheismateriaalissa merkitsee, että tätä tuotetta ei tuie hävittää kotitalousjätteen mukana sen elinkaaren päätyttyä. Hallitsemattomasta jätteenkäsittelystä ympäristölle ja kanssaihmisten terveydelle aiheutuvien vahinkojen välttämiseksi tuote tulee käsitellä muista jätteistä erillään. Jäte on hyvä kierrättää raaka-aineiksi kestävän ympäristökehityksen takia. • Kotitalouskäyttäjien tulisi ottaa yhteyttä tuotteen myyneeseen jälleenmyyjään tai paikalliseen ympäristöviranomaiseen, jotka antavat lisätietoja tuotteen turvallisista kierrätysmahdollisuuksista. • Yrityskäyttäjien tulisi ottaa yhteyttä tavarantoimittajaan ja selvittää hankintasopimuksen ehdot. Tätä tuotetta ei tuie hävittää muun kaupallisen jätteen scassa.

S - Korrekt avfallshantering av produkten (elektriska och elektroniska produkter) Dennamarkering på produkten och i manualen anger att den inte bör sorteras tillsammans med annat hushållsavfall när dess livstid är över. Till förebyggande av skada på miljö och hälsa bör produkten hanteras separat för ändamålsenlig återvinning av dess beståndsdelar. • Hushållsanvändare bör kontakta den återförsäljare som sålt produkten eller sin kommun för vidare information om var och hur produkten kan återvinnas på ett miljösäkert sätt. • Företagsanvändare bör kontakta leverantören samt verifiera angivna villkor i köpekontraktet. Produkten bör inte hanteras tillsammans med annat kommersiellt avfall.

NO - Korrekt avhending av dette produkt (Avfall elektrisk og elektronisk utstyr) Denne merkingen som vises på produktet eller dens dokumentasjon, indikerer at den ikke skal kastes sammen med annet hushotdningsavfall ved slutten av sin levetid. Fôr å hindre mulig skade på miljøet eller menneskelig helse fra ukontrollert avfallsavhending, vennligst atskill dette fra andre typer avfall og resirkuler det ansvarlig for å fremme bærekraftig gjenbruk av materielle ressurser. • Husholdningsbrukere bør kontakte enten forhandleren de kjøpte produktet av, eller lokale myndigheter, for detaljer om hvor og hvordan de kan frakte denne artikkelen fôr miljømessig trygg resirkulering. • Forretningsbrukere bør kontakte sin leverander og undersøke vilkårene i kjøpekontrakten. Dette produktet skal ikke blandes med annet kommersieit avfall som skal kastes.

2002/96/CE • EN50419

für EU Länder **Korrekte Entsorgung dieses Produkts (Elektromüll)**

for EU only **Correct Disposal of This Product (Waste Electrical & Electronic Equipment)**

LV - Izstrādājuma pareiza likvidēšana (nolietotas elektriskās un elektroniskās ierīces) Uz izstrādājuma vai tam pievienotajās instrukcijās dotais marķējums norāda, ka to nedrīkst likvidēt kopā ar citiem sadzīves atkritumiem pēc tā ekspluatācijas laika. Lai novērstu videi un cilvēku veselībai iespējamo kaitējumu, kas ir saistīts ar nekontrolējamu atkritumu likvidēšanu, tas jānošķir no citiem atkritumiem un jāpārstrādā, lai sekmētu materiāle resursu atbildīgu atkārtotu lietošanu. • Mājsaimniecības lietotājiem jāsazinās vai nu ar veikalu, kurā šis izstrādājums ir pirkts, vai ar pašvaldību, lai iegūtu informāciju par to, kā un kur var nodot šo izstrādājumu, lai garantētu ekologiski drošu reciklēšanu. • Rūpnieciskajiem lietotājiem jāsazinās ar piegādātāju un jāpārbauda pirkuma līguma nosacījumi. Šo izstrādājumu nedrīkst sajaukt ar citiem likvidējami em rūpnieciskajiem atkritumiem.

LT - Tinkamas produkto atliekų tvarkymas (atitarnavusi elektros ir elektronikos įranga) Šis ženklas, pateikiamas ant produkto ar jo dokumentacijoje, nurodo, kad pasibaigus produkto tarnavimo laikui, jo negalima išmesti kartu su kitomis buitinėmis atliekomis. Kad būttų išvengta galimos nekontroliuojamo atliekų išmetimo žalos aplinkai arba žmonių sveikatai, ir siekiant skatinti aplinką tausojantį antrinių žaliavų panaudojimą, pašom atskirti jį nuo kitų rūšių atliekių ir atiduoti perdirbti. • Informacijos, kur ir kaip pristatyti šį produktą saugiai perdirbti, privatūs vartotojai turėtų kreiptis arba į parduotuvę, kurioje šį produktą pirko, arba į vietines valdžios institucijas. • Versio vartotojai turėtų kreiptis į savo tiekėją ir peržiūrėti pirkimo sutarties sąlygas. Šis produktas tvarkant atliekas negali būti sumaišytas su kitomis atliekomis.

EST - Õige viis toote kasutusest kõrvaldamiseks (elektrilisteja elektrooniliste seadmete jäätmed) Selline tähistus tootel või selle dokumentidel näitab, et toodet ci tohi kasutusaja lõppemisel kõrvaldada koos muude olmejäätmetega. Selleks, et vältida jäätmete kontrollimatu kõrvaldamisega seotud võimaliku kahju tekitamist keskkonnale või mimesi fervisele ning edendada materiaalsete vahendite säästvat taaskasutust, eraldage toode muudest jäätmetest ja suunake tääsringlusse. • Kodukasutajad saavad teavet keskkonnaohutu ringlussevõtu kohta kas toote müüjalt või keskkonnaametist. • Firmad peaksid võtma ühendust tarnijaga ning kontrollima ostulepingu tingimusija sätteid. Toodet ci tohi panna muude hävitamiseks mõeldud kaubandusjäätmete hulka.

PL - Prawidlowe usuwanie produktu (zużyty sprzęt elektryczny i elektroniczny)
Oznaczenie umieszczone na produkcie lub w odnoszących sie do niego tekstach wskazuje, że produktu po uplywie okresu użytkowania nie należy usuwać z innymi odpadami pochodzącymi z gospodarstw domowych. Aby uniknąć szkodliwego wplywu na środowisko naturalne i zdrowie ludzi wskutek niekontrolowanego usuwania odpadów, prosimy o oddzielenie produktu od innego typu odpadów oraz odpowiedzialny recykling w celu promowania ponownego użycia zasobów materialnych jako stalej praktyki. • W celu uzyskania informacji na temat miejsca i sposobu bezpiecznego dia środowiska recyklingu tego produktu użytkownicy w gospodarstwach domowych powinni skontaktować się z punktem sprzedaży detalicznej, w którym dokonali zakupu produktu, lub z organem wladz lokalnych. • Użytkownicy w firmach powinni skontaktować się ze swoim dostawcaą i sprawdzić warunki umowy zakupu. Produktu nie naieży usuwać razem z innymi odpadami komercyjnymi.

CZ - Správná likvidace tohoto produktu (Zničení elektrického a elektronického zařízení) Tato značka zobrazená na produktu nebo v dokumentaci znamená, že by neměl být používán s jinými domácími zařízeními po skončení svého funkčního období. Aby se zabránilo možnému znečištění životního prostředí nebo zranění člověka díky nekontrolovanému zničení, oddělte je, prosíme, od dalších typů odpadu a recyklujte je zodpovědně k podpoře opětovného využití hmotných zdrojů. Členové domácnosti by měli kontaktovat jak prodejce, u něhož produkt zakoupili, tak místní vládní kancelář, ohledně podrobností, kde a jak můžete tento výrobek bezpečně, vzhledem k životnímu prostředí, recyklovat. Obchodníci by měli kontaktovat své dodavatele a zkontrolovat všechny podmínky koupě. Tento výrobek by se neměl míchat s jinými komerčními produkty, určenými k likvidaci.

SK - Spràvna likvidàcia tohoto vyrobku (Elektrotechnicky a elektronicky odpad) Toto označenie na výrobku alebo v sprievodnej brožúre hovorí, že po skončeni jeho životnosti by nemal byť likvidovaný s ostatným odpadom. Prípadnému poškodeniu životného prostredia alebo ľudského zdravia môžete predísťým, že budete takéto typy výrobkov oddel·ovať od ostatného odpadu a vrátite ich na recykláciu. • Používatelia v domácnostiach by pre podrobné informácie, ako ekologicky bezpečne naložiť s týmto výrobkom, mali kontaktovať bud'predajcu, ktorý im výrobok predal, alebo príslusny úrad v okolí ich bydliska. • Priemyselní používatelia by mali kontaktovať svojho dodávateľa a prevenť si podmienky kúpnej zmluvy. Tento výrobok by nemal byť likvidovaný spolu s ostatným priemyselným odpadom.

H - A termék megfelelő leadása (Elektromos és elektronikus készülékek hulladékkezelése) A terméken vagy a hozzá tartozó dokumentáción szereplő jelzés arra utal, hogy hasznos élettartama végén a terméket nem szabad háztartási hulladékkal együtt kidobni. Annak érdekében, hogy megelőzhető legyen a szabálytalan hulladékleadás által okozott környezet- és egészségkárosodás, különftse ezt el a többi hulladéktól, és felelősségteljesen gondoskodjon a hulladék leadásáról, a hulladékanyagok fenntartható szintű újrafelhasználása céljából. • A háztartàsi felhasznàlók a termék forgalmazójától vagy a helyi önkormányzati szervektől kérjenek tanácsot arra vonatkozóan, hová és hogyan vihetik el ez elhasznált terméket a környezetvédelmi szempontból biztonságos hulladékleadás céljából. • Az üzleti felhasználók lépjenek kapcsolatba a forgalmazóval, és vizsgálják meg az adásvételi szerződés feltételeit. A terméket nem szabad leadni kereskedelmi forgalomból származó egyéb hulladékkal együtt.

RO - Îndepărtarea acestui produs la sfârşitul perioadei de utilizare (Deşeurile electrice şi electronice) (Se aolică în Uniunea Europeană şi alte ţări din Europa cu sisteme diferite de colectare). Simbolul de pe acest produs sau din documentaţia tehnică indică că acesta nu poate fi aruncat laolaltă cu deşeurile menajere la terminarea perioadei de utilizare. Pentru a nu periclita mediul înconjurător sau sănătatea persoanelor prin aruncarea necontrolată a deşeurilor, separaţi acest produs de alte tipuri de deşeuri şi reciclaţi-l responsabil pentru a promova reutilizarea materialelor. - Dacă utilizaţi acest produs acasă contactaţi vânzătorul de la care l-aţi achiziţionat sau reprezentantul autorizat al acestuia pentru a afla cum poate fi reciclat fără a periclita mediul înconjurător. - Dacă utilizaţi acest produs la birou contactaţi furnizorul pentru a afla care sunt termenii şi condiţiile contractului de achiziţionare. Acest produs nu poate să fie amestecat împreună cu alte deşeuri.

BG - Правилно изхвърляне на този продукт (Изхвърляне на електрическо и електронно оборудване) Приложимо в Европейския съюз и другите Европейски държави със система за разделяне на отпадъците. Тази маркировка на продукта или техническата документация означава, че той не трябва да бъде изхвърлян с другите битови отпадъци. За да предотвратите евентуални вреди на околната среда или на човешкото здраве поради не разпределяне на отпадъците, моля, отделяйте ги от другите отпадъци и ги рециклирайте за да подпомогнете повторната употреба на материалите. Домашните потребители трябва да се свържат с дистрибутора, от който са закупили този продукт или с местното министерство за да получат информация къде да занесат този продукт за правилно рециклиране. Бизнес потребителите трябва да се свържат с техния дистрибутор за да проверят условията на закупуване. Този продукт не трябва да се смесва с други битови отпадъци.

GR - Σωστή Διάθεση αυτού του Προϊόντος (Απορρίμματα Ηλεκτρικού & Ηλεκτρονικού Εξοπλισμού) Τα σήματα που εμφανίζονται επάνω στο προϊόν ή στα εγχειρίδια που το συνοδεύουν, υποδεικνύουν ότι δεν θα πρέπει να ρίπτεται μαζί με τα υπόλοιπα οικιακά απορρίμμαπαμετά το τέλος του κύκλου ζωής του. Προκειμένου να αποφευχθούν ενδεχόμενες βλαβερές συνέπειες στο περιβάλλον ή την υγεία εξαιτίας της ανεξέλεγκτης διάθεσης απορριμμάτων, σας παρακαλούμε να το διαχωρίσετε από άλλους τύπους απορριμμάτων και να το ανακυκλώσετε, ώστε να βοηθήσετε στην βιώσιμη επαναχρησιμοποίηση των υλικών πόρων. • Οι οικιακοί χρήστες θα πρέπει να έλθουν σε επικοινωνία είτε με τον πωλητή απ' όπου αγόρασαν αυτό το προϊόν, είτε τις κατά τόπους υπηρεσίες, προκειμένου να πληροφορηθούν τις λεπτομέρειες σχετικά με τον τόπο και τον τρόπο με τον οποίο μπορουν να δώσουν αυτό το προϊόν για ασφαλή προς το περιβάλλον ανακύκλωση. • Οι επιχειρήσεις-χρήστες θα πρέπει να έλθουν σε επαφή με τον προμηθευτή τους και να ελέγξουν τους όρους και τις προϋποθέσεις του συμβολαίου πώλησης. Το προϊόν αυτό δεν θα πρέπει να αναμιγνύεται με άλλα συνηθισμένα απορρίμματα προς διάθεση.

SLO - Ustrezno odstranjevanje tega izdelka (odpadna električna in elektronska oprema Oznaka na izdelku ali spremljevalni dokumentaciji pomeni, da ga na koncu uporabne dobe ne smemo odstranjevati skupaj z drugimi gospodinjskimi odpadki. Da bi preprečili morebitno tveganje za okolje ali zdravje človeka zaradi nenadzorovanega odstranjevanja odpadkov, izdelek ločite od drugih vrst odpadkov in ga odgovomo redklirajte ter tako spodbudite trajnostno ponovno uporabo materialnih virov. • Uporabniki v gospodinjstvih naj za podrobnosti o tem, kam in kako lahko odnesejo ta izdelek na okolju varno recikliranje, pokiičejo trgovino, kjer so izdelek kupili, ali lokalni vladni urad. • Podjetja naj pokličejo dobaviteija in preverijo pogoje nabavne pogodbe. Tega izdeika pri odstranjevanju ne smete mešati z drugimi gospodarskimi odpadki.

T.I.P. Technische Industrie Produkte GmbH
Siemensstraße 17
D – 74915 Waibstadt / Germany

service@tip-pumpen.de
www.tip-pumpen.de